TRAIL BOSS 330
TRAIL BLAZER

INSTRUKCJA OBSŁUGI

Dziękujemy za zakup pojazdu POLARIS i witamy w światowej rodzinie właścicieli POLARIS. Jesteśmy producentem wielu pojazdów użytkowych i rekreacyjnych, takich jak:

- skutery śnieżne
- skutery wodne
- motocykle czterokołowe /mikrociągniki

Firma POLARIS oferuje tylko produkty najwyższej jakości, które są wynikiem naszego długoletniego doświadczenia.

Zapoznaj się dokładnie z niniejszą instrukcją obsługi. Instrukcja zawiera cenne informacje dotyczące obsługi pojazdu oraz bezpieczeństwa jazdy, jak również tabelę przeglądów serwisowych oraz informacje na temat podstawowych czynności konserwacyjnych. Chociaż pewne czynności obsługowe lub konserwacyjne możesz wykonać sam, pamiętaj jednak, że dealer POLARIS zna ten pojazd najlepiej i zależy mu na satysfakcji klienta.

Jako części zamienne i akcesoria polecamy produkty POLARIS, ponieważ są one zaprojektowane specjalnie do tego pojazdu i wyprodukowane zgodnie ze standardami jakości POLARIS.

Wszystkim klientom życzymy wielu lat bezpiecznej i przyjemnej jazdy.

SPIS TREŚCI

NUMERY IDENTYFIKACYJNE POJAZDU ____ *7*

BEZPIECZEŃSTWO ____ *8*

Bezpieczeństwo kierowcy ____ **8**

Zasady bezpiecznej jazdy ____ **10**

Ubiór ochronny ____ **27**

PODZESPOŁY ____ *28*

Przyciski elektryczne ____ **28**

Przycisk wielofunkcyjny (OVERRIDE) (1) ____ 28

Stacyjka zapłonowa (2) ____ 28

Wyłącznik zapłonu (3) ____ 29

Dźwignia przepustnicy ____ **29**

Przełącznik świateł ____ **30**

Światła kontrolek ____ **31**

Płyn hamulcowy ____ **32**

Dźwignia hamulców ____ **33**

Hamulec postojowy ____ **33**

Hamulec pomocniczy ____ **34**

Ssanie ____ **35**

Kranik paliwa ____ **35**

Zbiornik paliwa ____ **35**

Filtr paliwa ____ **36**

Bezpieczne obchodzenie się z benzyną **36**
Automatyczna skrzynia biegów **37**
Rozrusznik ręczny **38**
JAZDA ***39***
Docieranie **39**
Przegląd przed jazdą **40**
Uruchamianie silnika **42**
Uruchamianie zimnego silnika 42
Uruchamianie rozgrzanego silnika 43
BEZPIECZNA JAZDA ***44***
Dodatkowy ładunek **44**
Technika jazdy **46**
Zakręcanie **47**
Jazda po śliskiej lub sypkiej nawierzchni **48**
Wjeżdżanie na wzniesienia **49**
Pokonywanie pochyłości **51**
Zjeżdżanie ze wzniesienia **52**
Zawracanie na wzniesieniach **53**
Przejeżdżanie przez wodę **55**
Przejeżdżanie przez przeszkody **56**
Jazda do tyłu **57**
Parkowanie na wzniesieniu **58**

EKSPLOATACJA *59*

Harmonogram czynności serwisowych **59**

Archiwizowanie czynności serwisowych **65**

Olej silnikowy **66**
Sprawdzanie poziomu i uzupełnianie oleju silnikowego 66
Wymiana oleju i filtra oleju 67

Olej transmisyjny **68**
Sprawdzanie poziomu oleju transmisyjnego 68
Wymiana oleju transmisyjnego 69

Hamulce **70**
Hamulec pomocniczy 70
Hamulce przednie i tylne 70

Ustawienie zbieżności opon **72**

Pokrywa boczna **73**

Układ kierowniczy **74**
Regulacja kierownicy 74

Tylna sprężyna amortyzatora **74**

Regulacja wolnych obrotów **75**

Luz początkowy dźwigni przepustnicy **76**

Opony i koła **77**
Wymiana koła 77
Piasty kół 78
Głębokość bieżnika 79

Regulacja łańcucha napędowego **80**

Smarowanie łańcucha napędowego **81**

Filtr powietrza **82**

Światła **83**

Wymiana żarówki reflektora 83

Regulacja ustawienia świateł drogowych 83

Wymiana żarówki światła tylnego/stopu 84

Wymiana żarówek wskaźników 84

Świece zapłonowe **85**

Zanurzenie pojazdu w wodzie **86**

Odiskrownik **87**

Układ rozrusznika ręcznego **88**

System napędowy PVT **89**

Akumulator **90**

Czyszczenie pojazdu **92**

Przygotowanie pojazdu do długiego postoju **93**

Transportowanie pojazdu **95**

DANE TECHNICZNE ***96***

NUMERY IDENTYFIKACYJNE POJAZDU

Wpisz poniżej numery identyfikacyjne pojazdu oraz numer kluczyka. Przechowuj kluczyk zapasowy w bezpiecznym miejscu. Jeżeli komplet kluczyków zostanie zgubiony, stacyjka zapłonowa musi zostać wymieniona.

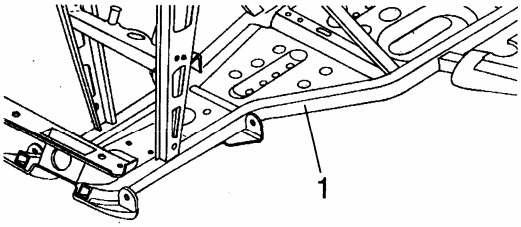

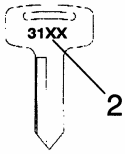

Numer modelu:_____

Numer ramy VIN (1):_____

Numer seryjny silnika (prawa strona silnika):_____

Numer kluczyka (2):_____

Bezpieczeństwo kierowcy

!OSTRZEŻENIE:

- **Nie stosowanie się do wskazówek zawartych w niniejszej instrukcji obsługi może skończyć się wypadkiem grożącym trwałym kalectwem lub śmiercią.**
- **Twój pojazd nie jest zabawką. Należy zachować ostrożność podczas prowadzenia pojazdu. Brak zachowania należytej ostrożności może doprowadzić do kolizji lub wywrotki.**
- **Przed rozpoczęciem jazdy zapoznaj się dokładnie z niniejszą instrukcją obsługi.**

Wiek

Pojazd przeznaczony wyłącznie dla dorosłych. Prowadzenie pojazdu przez osoby, które nie ukończyły 16 lat, jest zabronione.

Zapoznaj się z pojazdem i terenem

Odpowiedzialność za bezpieczne operowanie pojazdem spoczywa na Tobie. Dlatego przed rozpoczęciem jazdy zapoznaj się dokładnie z pojazdem oraz terenem, na którym będziesz się poruszał. Przeczytaj dokładnie niniejszą instrukcję. Zawiera ona wiele cennych informacji dotyczących bezpieczeństwa jazdy i obsługi. Bądź odpowiedzialny. Przestrzegaj wskazówek zawartych w instrukcji obsługi oraz kodeksu drogowego.

Trening

Przed rozpoczęciem jazdy zapoznaj się ze wszystkimi funkcjami oraz sposobem prowadzenia pojazdu. Po zakupie pojazdu Trail Boss, poproś swojego dealera, aby dokładnie przeszkolił Cię z zakresu jazdy oraz obsługi pojazdu. Zapoznaj się także dokładnie z niniejszą instrukcją.
Jeżeli zakupiłeś pojazd z drugiej ręki, udaj się do autoryzowanej stacji obsługi Polaris i poproś o bezpłatne szkolenie z zakresu jazdy oraz obsługi pojazdu.
Utrzymuj pojazd w dobrym stanie. Stosuj się do harmonogramu czynności serwisowych.

Modyfikacje
Zamontowanie dodatkowych akcesoriów oraz wprowadzenie modyfikacji do pojazdu może unieważnić gwarancję lub doprowadzić do niezgodności z przepisami.
Zapoznaj się z poniższymi ostrzeżeniami i symbolami.

! – ostrzega przed niebezpieczeństwem wypadku w razie nie stosowania się do wskazówek niniejszej instrukcji obsługi

!UWAGA: ostrzega przed zniszczeniem sprzętu lub utratą zdrowia w razie nie stosowania się do wskazówek niniejszej instrukcji obsługi.

UWAGA: ostrzega przed zniszczeniem sprzętu w razie nie stosowania się do wskazówek niniejszej instrukcji obsługi. Zawiera pomocne informacje.

!OSTRZEŻENIE: ostrzega przed utratą zdrowia lub życia w razie nie stosowania się do wskazówek niniejszej instrukcji obsługi.

Zasady bezpiecznej jazdy

- Zapoznaj się dokładnie z niniejszą instrukcją obsługi i stosuj się do jej wskazówek.
- Nigdy nie rozpoczynaj jazdy bez odpowiedniego przeszkolenia. Poproś swojego dealera, aby Cię przeszkolił z zakresu jazdy i obsługi pojazdu.
- Nigdy nie pozwól prowadzić pojazdu osobom, które nie ukończyły 16 lat.
- Nigdy nie pozwól prowadzić pojazdu osobom, które nie mają odpowiedniego przeszkolenia.
- Nigdy nie prowadź pojazdu po utwardzonych nawierzchniach, takich jak drogi publiczne, parkingi, chodniki.
- Nigdy nie prowadź pojazdu po drogach publicznych.
- Nigdy nie prowadź pojazdu bez odpowiedniego kasku. Powinieneś także posiadać okulary ochronne lub osłonę twarzy, rękawice, odpowiednie buty oraz ubranie z długimi rękawami i nogawkami.
- Nigdy nie pij alkoholu i nie za zażywaj narkotyków przed rozpoczęciem jazdy.
- Nigdy nie prowadź z nadmierną prędkością. Zawsze dostosuj prędkość do warunków terenowych oraz własnych umiejętności.
- Nigdy nie wykonuj niebezpiecznych manewrów, takich jak skakanie lub stawanie na dwóch kołach.
- Każdorazowo przed rozpoczęciem jazdy dokładnie sprawdź pojazd. Stosuj się do wskazówek niniejszej instrukcji obsługi.
- Zawsze trzymaj obie ręce na kierownicy, a stopy na podnóżkach.
- Zachowaj szczególną ostrożność na nieznanym terenie. Uważaj na zmiany w terenie.
- Nigdy nie prowadź pojazdu na nadmiernie wyboistej, śliskiej lub sypkiej nawierzchni.
- Stosuj się do wskazówek tej instrukcji dotyczących skręcania. Ćwicz skręcanie przy ograniczonej prędkości i na płaskim terenie. Unikaj gwałtownych skrętów przy nadmiernej prędkości.
- Jeżeli pojazd brał udział w wypadku, dokonaj jego inspekcji w autoryzowanej stacji obsługi POLARIS.
- Nigdy nie prowadź pojazdu na zbyt stromych wzniesieniach.

- Stosuj się do wskazówek niniejszej instrukcji dotyczących wjeżdżania na wzniesienia. Przed wjazdem na wzniesienie dokładnie sprawdź teren. Nigdy nie wjeżdżaj na wzniesienia ze śliską lub sypką nawierzchnią. Przesuń ciało do przodu. Nigdy nie otwieraj gwałtownie przepustnicy i unikaj gwałtownej zmiany biegów. Nigdy nie wjeżdżaj na szczyt z nadmierną prędkością.
- Stosuj się do wskazówek tej instrukcji dotyczących zjeżdżania ze wzniesień i hamowania na wzniesieniach. Przed zjazdem ze wzniesienia dokładnie sprawdź teren. Nigdy nie zjeżdżaj ze wzniesienia z nadmierną prędkością. Przesuń ciało do tyłu. Unikaj przechyłów. W miarę możliwości zjedź prosto ze wzniesienia.
- Stosuj się do wskazówek tej instrukcji dotyczących jazdy po zboczach. Unikaj wzniesień z nadmiernie śliską lub sypką nawierzchnią. Przesuń ciało na stronę położoną wyżej. Nigdy nie skręcaj na wzniesieniach, jeżeli nie opanowałeś technik wyszczególnionych w tej instrukcji. Unikaj jazdy po zboczach stromych wzniesień.
- Jeżeli podczas wjazdu na wzniesienia pojazd zacznie wytracać prędkość lub staczać się, zastosuj techniki wyszczególnione w tej instrukcji. Aby uniknąć takiej sytuacji, utrzymuj stałą prędkość podczas wjazdu na wzniesienie. Zapoznaj się z technikami hamowania na wzniesieniu. Zawsze schodź z pojazdu na stronę położona wyżej. Jeżeli pojazd zwrócony jest w kierunku wierzchołka, ustaw się z boku pojazdu. Zawróć pojazd stosując technikę opisaną w tej instrukcji.
- Przed jazdą w nieznanym terenie, dokładnie sprawdź czy na Twojej drodze nie ma żadnych przeszkód, takich jak przewrócone drzewa lub głazy. Stosuj się do wskazówek tej instrukcji dotyczących przejeżdżania przez przeszkody.
- Zachowaj wszelkie środki ostrożności podczas jazdy po sypkiej lub śliskiej nawierzchni. Uważaj, aby nie wpaść w poślizg.
- Nie przejeżdżaj przez wodę, jeżeli jest ona zbyt głęboka lub posiada wartki strumień. Jeżeli musisz przejechać przez wodę, zachowaj wszelkie środki ostrożności. Jedź powoli, w stałym tempie i unikaj gwałtownych ruchów. Nie skręcaj, nie przyspieszaj i nie hamuj gwałtownie.

- Zamoczenie hamulców może obniżyć ich skuteczność. Po wyjechaniu z wody zawsze sprawdź działanie hamulców. W razie konieczności, użyj hamulców kilkakrotnie, aby wyschły i działały prawidłowo.
- Zanim zaczniesz cofać sprawdź czy na drodze nie ma przeszkód. Podczas cofania, unikaj gwałtownych skrętów oraz nadmiernej prędkości.
- Używaj opon odpowiedniego rozmiaru i typu. Utrzymuj odpowiednie ciśnienie w oponach.
- Nie modyfikuj pojazdu i nie instaluj nieodpowiednich akcesoriów.
- Nigdy nie przekraczaj granic ładowności pojazdu. Dodatkowy ładunek musi być ułożony równomiernie i dokładnie przymocowany. Podczas jazdy z ładunkiem zredukuj prędkość i przygotuj się na dłuższą drogę hamowania. Stosuj się do zaleceń tej instrukcji.
- Zawsze wyjmij kluczyk ze stacyjki, jeżeli pozostawiasz pojazd bez opieki.

Dodatkowe akcesoria i zmiany konstrukcyjne
Modyfikacja lub demontaż oryginalnego wyposażenia, jak również zainstalowanie nieodpowiednich akcesoriów, może obniżyć bezpieczeństwo jazdy oraz doprowadzić do niezgodności z przepisami. Nigdy nie instaluj dodatkowego wyposażenia, które zwiększa prędkość lub moc pojazdu. Nigdy nie modyfikuj pojazdu, aby zwiększyć jego prędkość lub moc.
Pamiętaj, że instalacja dodatkowego wyposażenia lub modyfikacja pojazdu w celu zwiększenia jego prędkości lub mocy automatycznie unieważnia gwarancję.

UWAGA: Zamontowanie dodatkowych akcesoriów, takich jak kosiarka, opony, spryskiwacze lub bagażnik może ograniczyć Twoje zdolności manewrowania i w rezultacie doprowadzić do utraty kontroli nad pojazdem. Używaj tylko oryginalnych akcesoriów firmy Polaris. Przed ich zamontowaniem, zapoznaj się dokładnie z ich działaniem.

!OSTRZEŻENIE:

- Nie przestrzeganie wskazówek zawartych w instrukcji obsługi może skończyć się wypadkiem grożącym trwałym kalectwem lub śmiercią. Przed rozpoczęciem jazdy, zapoznaj się dokładnie z niniejszą instrukcją obsługi oraz ze znaczeniem wszystkich znaków ostrzegawczych. Nigdy nie prowadź pojazdu, nie posiadając odpowiedniej wiedzy i przeszkolenia. Poproś swojego dealera o bezpłatny trening z zakresu prowadzenia oraz obsługi pojazdu. Nigdy nie pozwól prowadzić pojazdu osobom, które nie mają odpowiedniego przeszkolenia.

!OSTRZEŻENIE:

- Nigdy nie pozwól prowadzić pojazdu osobom, które nie ukończyły 16 lat. Może to doprowadzić do wypadku grożącego trwałym kalectwem lub śmiercią.

!OSTRZEŻENIE:

- Nigdy nie przewoź pasażera. Przewożenie pasażera obniża możliwości manewrowe pojazdu i może doprowadzić do wypadku grożącego trwałym kalectwem lub śmiercią. Pamiętaj, że pojazd został skonstruowany do przewożenia tylko jednej osoby i nie posiada odpowiednich akcesoriów dla dodatkowego pasażera. Długie siedzenie zostało zaprojektowane, aby umożliwić kierowcy zmianę pozycji podczas jazdy, a nie do przewożenia pasażera.

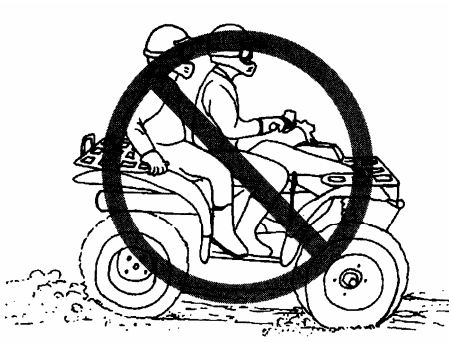

!OSTRZEŻENIE:

- Nigdy nie prowadź pojazdu po utwardzonych nawierzchniach, takich jak drogi publiczne, przestrzenie parkingowe lub chodniki. SCRAMBLER 500 jest pojazdem wyłącznie terenowym. Prowadzenie pojazdu po utwardzonych nawierzchniach może obniżyć zdolności manewrowe pojazdu i w rezultacie doprowadzić do wypadku, grożącego trwałym kalectwem lub śmiercią.

!OSTRZEŻENIE:

- Nigdy nie prowadź pojazdu po drogach publicznych. SCRAMBLER 500 nie jest przystosowany do jazdy po drogach publicznych. Prowadzenie pojazdu po drodze publicznej może doprowadzić do kolizji z innym pojazdem, a w rezultacie do wypadku grożącego trwałym kalectwem lub śmiercią.

!OSTRZEŻENIE:

- Nigdy nie prowadź pojazdu bez kasku, osłony twarzy/oczu oraz odpowiedniego ubrania ochronnego. Kask jest najlepszym zabezpieczeniem przed urazami głowy oraz najważniejszym elementem sprzętu ochronnego. Kask powinien być dobrze dopasowany. Powinieneś także posiadać osłonę twarzy lub okulary, aby chronić oczy i zapewnić sobie dobrą widoczność podczas jazdy, odpowiednie buty oraz ubranie ochronne z długimi rękawami i nogawkami.

!OSTRZEŻENIE:

- Nigdy nie prowadź pojazdu pod wpływem alkoholu lub narkotyków Alkohol, narkotyki i pewne lekarstwa znacznie obniżają zdolność koncentracji kierowcy oraz jego czas reakcji i mogą być przyczyną utraty kontroli nad pojazdem. Nigdy nie pij alkoholu i nie zażywaj narkotyków przed jazdą. Jeżeli zażywasz lekarstwa, upewnij się, że nie maja one wpływu na Twoją zdolność prowadzenia pojazdu. Prowadzenie pojazdu pod wpływem alkoholu lub narkotyków może doprowadzić do wypadku grożącego kalectwem lub śmiercią.

!OSTRZEŻENIE:

- Nigdy nie prowadź z nadmierną prędkością. Dostosuj prędkość do warunków terenowych, widoczności oraz własnych umiejętności. Prowadzenie z nadmierną prędkością może doprowadzić do utraty kontroli nad pojazdem, a w rezultacie wypadku grożącego trwałym kalectwem lub śmiercią.

!OSTRZEŻENIE:

- Nigdy nie wykonuj niebezpiecznych manewrów, takich jak skakanie lub stawanie na dwóch kołach. Wykonywanie nadmiernych manewrów zwiększa ryzyko wypadku oraz wywrotki.

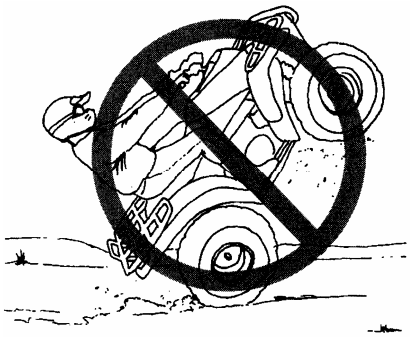

!OSTRZEŻENIE:

- Nigdy nie rozpoczynaj jazdy bez sprawdzenia pojazdu. Upewnij się, że wszystko funkcjonuje prawidłowo. Może to zapobiec wypadkowi lub zniszczeniu sprzętu. Utrzymuj pojazd w dobrym stanie. Nieprawidłowe utrzymywanie pojazdu może zakończyć się wypadkiem grożącym trwałym kalectwem lub śmiercią. Zapoznaj się dokładnie ze wskazówkami niniejszej instrukcji obsługi zawartymi w rozdziałach „Inspekcja przed jazdą” oraz „Harmonogram czynności serwisowych”.

!OSTRZEŻENIE:

- Trzymaj obie ręce na kierownicy, a stopy na podnóżkach. Jest to konieczne dla zachowania stabilności i panowania nad pojazdem. Jeżeli podczas jazdy postawi się stopy na nawierzchni, mogą one dostać się pod tylne koła.

!OSTRZEŻENIE:

- Nieostrożna jazda w nieznanym terenie może skończyć się wypadkiem grożącym trwałym kalectwem lub śmiercią. Przed jazdą w nieznanym obszarze, należy zawsze dokładnie sprawdzić teren. Uważaj na ukryte przeszkody, takie jak dziury głazy lub wyboje. Jazda ze zbytnią prędkością na nieznanym terenie lub w warunkach ograniczonej widoczności jest niebezpieczna i może doprowadzić do wypadku grożącego trwałym kalectwem lub śmiercią. Uważaj na zmiany w terenie.

!OSTRZEŻENIE:

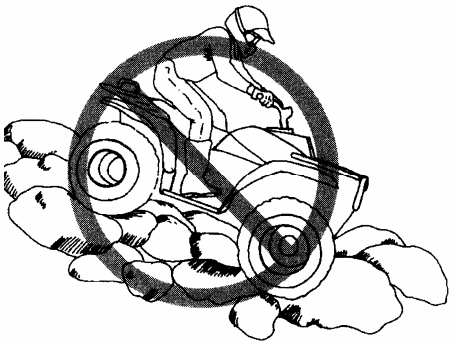

- Brak ostrożności na wyboistej, śliskiej lub sypkiej nawierzchni może doprowadzić do wypadku grożącego trwałym kalectwem lub śmiercią. Zawsze bądź przezorny i uważny na wyboistej, śliskiej lub sypkiej nawierzchni. Jazda na wyboistej, śliskiej lub sypkiej nawierzchni jest niebezpieczna i może doprowadzić do wypadku grożącego trwałym kalectwem lub śmiercią.

!OSTRZEŻENIE:

- Nieprawidłowe zakręcanie może doprowadzić do utraty kontroli nad pojazdem i wypadku. Zawsze stosuj się do zaleceń tej instrukcji dotyczących zakręcania. Naucz się zakręcać na płaskiej powierzchni przy zredukowanej prędkości, zanim rozpoczniesz samodzielne jazdy w terenie. Unikaj gwałtownych skrętów. Nigdy nie skręcaj przy nadmiernej prędkości. Może to doprowadzić do utraty kontroli nad pojazdem i wywrotki.

!OSTRZEŻENIE:

- Jazda na zbyt stromych wzniesieniach może doprowadzić do wywrotki pojazdu, a w rezultacie wypadku grożącego trwałym kalectwem lub śmiercią. Unikaj stromych wzniesień. Zacznij ćwiczyć na łagodnych wzniesieniach. Dopiero po nabraniu doświadczenia, możesz przystąpić do jazdy w trudniejszym terenie. Unikaj wzniesień o kącie nachylenia większym niż 25°. Stosuj się do zaleceń tej instrukcji obsługi.

!OSTRZEŻENIE:

- Nieprawidłowe wjeżdżanie na wzniesienia może spowodować utratę kontroli nad pojazdem i jego wywrotkę. Stosuj się do wskazówek niniejszej instrukcji dotyczących wjeżdżania na wzniesienia. Przed wjazdem na wzniesienie dokładnie sprawdź teren. Nigdy nie wjeżdżaj na wzniesienia ze zbyt śliską lub sypką nawierzchnią. Przesuń ciało do przodu. Nigdy nie otwieraj gwałtownie przepustnicy i unikaj gwałtownej zmiany biegów. Nigdy nie wjeżdżaj na szczyt z nadmierną prędkością. Unikaj wzniesień o kącie nachylenia większym niż 25°.

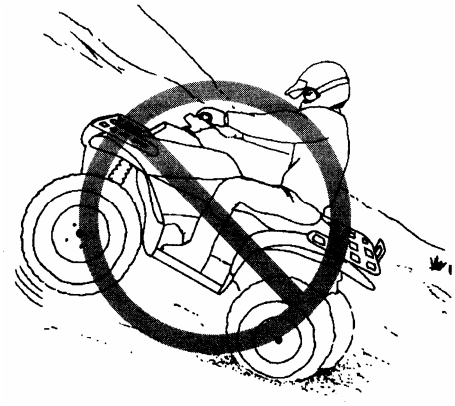

!OSTRZEŻENIE:

- Nieprawidłowe zjeżdżanie ze wzniesienia może doprowadzić do utraty kontroli nad pojazdem i jego wywrotki. Stosuj się do wskazówek tej instrukcji dotyczących zjeżdżania ze wzniesień i hamowania na wzniesieniach. Przed zjazdem ze wzniesienia dokładnie sprawdź teren. Nigdy nie zjeżdżaj ze wzniesienia z nadmierną prędkością. Przesuń ciało do tyłu. Unikaj przechyłów. W miarę możliwości zjedź prosto ze wzniesienia.

!OSTRZEŻENIE:

- Nieprawidłowe pokonywanie pochyłości lub zjeżdżanie z pochyłości może doprowadzić do utraty kontroli nad pojazdem i jego wywrotki. Nigdy nie próbuj zakręcać na pochyłościach, jeżeli nie opanowałeś wszystkich technik zakręcania na płaskim terenie.

Podczas zakręcania na pochyłościach zachowaj wszelkie środki ostrożności. Unikaj pokonywania zbyt stromych pochyłości. Podczas pokonywania pochyłości stosuj się do wskazówek zawartych w niniejszej instrukcji. Unikaj wzniesień ze śliską lub sypką nawierzchnią. Przesuń ciężar ciała na stronę położoną wyżej.

!OSTRZEŻENIE:

- Wytracanie przez pojazd prędkości lub staczanie się pojazdu ze wzniesienia jest niebezpieczne. Jeżeli podczas wjazdu na wzniesienie pojazd zacznie wytracać prędkość lub staczać się, przesuń ciało do przodu. Nigdy nie hamuj silnikiem. Nigdy nie używaj tylnego hamulca podczas staczania się. Używaj stopniowo tylko hamulca przedniego. Po zatrzymaniu się, włącz hamulec postojowy.. Zapoznaj się z technikami hamowania na wzniesieniu. Zawsze schodź z pojazdu na stronę położona wyżej. Jeżeli pojazd zwrócony jest w kierunku wierzchołka, ustaw się z boku pojazdu. Aby uniknąć takiej sytuacji, utrzymuj stałą prędkość podczas wjazdu na wzniesienie Zawróć pojazd stosując techniki opisane w tej instrukcji.

!OSTRZEŻENIE:

- Nieprawidłowa jazda przez przeszkody może doprowadzić do utraty kontroli nad pojazdem i w rezultacie jego wywrotki. Przejeżdżając przez przeszkody stosuj się do wskazówek tej instrukcji. Przed jazdą zawsze dokładnie sprawdź teren. Uważaj na wyboje, wyżłobienia po deszczu, dziury i inne przeszkody znajdujące się na terenie. Jeżeli zbliżysz się do jakiejkolwiek przeszkody, zmniejsz prędkość i bądź przygotowany do zatrzymania. Nigdy nie próbuj przejeżdżać przez większe przeszkody, takie jak duże kamienie lub pnie drzew.

!OSTRZEŻENIE:

- Unikaj wpadnięcia w poślizg. Poślizgi zdarzają się najczęściej podczas jazdy przez błoto lub żwir oraz na nawierzchniach oblodzonych i ośnieżonych. Aby uniknąć poślizgu, należy utrzymywać niską prędkość i przestrzegać wszelkich środków ostrożności podczas jazdy w trudnych warunkach drogowych. Jeżeli pojazd wpadnie w boczny poślizg podczas zakręcania, należy skręcić kierownicę w kierunku poślizgu. Unikaj gwałtownego hamowania lub przyśpieszania do czasu odzyskania kontroli nad kierunkiem prowadzenia.

!OSTRZEŻENIE:

- Zanim zaczniesz cofać sprawdź czy na drodze nie ma przeszkód. Nieostrożna jazda do tyłu może doprowadzić do wypadku. Podczas cofania, unikaj gwałtownych skrętów oraz nadmiernej prędkości.

!OSTRZEŻENIE:

- Nie przejeżdżaj przez zbyt głęboką lub szybko płynącą wodę. Koła mogą stracić przyczepność. Jeżeli musisz przejechać przez wodę, zachowaj wszelkie środki ostrożności. Jedź powoli, w stałym tempie i unikaj gwałtownych ruchów. Nie skręcaj, nie przyspieszaj i nie hamuj gwałtownie. Zamoczenie hamulców może obniżyć ich skuteczność. Po wyjechaniu z wody zawsze sprawdź działanie hamulców. W razie konieczności, użyj hamulców kilkakrotnie, aby wyschły i działały prawidłowo.

!OSTRZEŻENIE:

- Używaj opon odpowiedniego rozmiaru i typu. Utrzymuj odpowiednie ciśnienie w oponach. Stosowanie opon innych niż zalecane lub jazda na nieprawidłowo napompowanych oponach może doprowadzić do wypadku grożącego trwałym kalectwem lub śmiercią.

!OSTRZEŻENIE:

- Nie modyfikuj pojazdu i nie instaluj nieodpowiednich akcesoriów. Zamontowanie dodatkowych akcesoriów lub wprowadzenie zmian konstrukcyjnych może ograniczyć zdolności manewrowe pojazdu i w rezultacie doprowadzić do wypadku grożącego trwałym kalectwem lub śmiercią. Używaj tylko oryginalnych akcesoriów firmy POLARIS. Przed ich zamontowaniem, skontaktuj się z autoryzowaną stacją obsługi POLARIS.

!OSTRZEŻENIE:

- Nigdy nie przekraczaj granic ładowności pojazdu. Przeładowanie pojazdu lub nieprawidłowe jego zamocowanie może doprowadzić do utraty kontroli nad pojazdem Dodatkowy ładunek musi być ułożony równomiernie i dokładnie przymocowany. Podczas jazdy z ładunkiem zredukuj prędkość i przygotuj się na dłuższą drogę hamowania. Stosuj się do zaleceń tej instrukcji.

!OSTRZEŻENIE:

- Nigdy nie prowadź pojazdu po lodzie. Może to doprowadzić do utraty kontroli nad pojazdem, a w rezultacie do wypadku grożącego trwałym kalectwem lub śmiercią.

!OSTRZEŻENIE:

- Po zaparkowaniu, pamiętaj o wyjęciu kluczyka ze stacyjki zapłonowej. Nigdy nie zostawiaj pojazdu bez opieki, gdy klucz znajduje się w stacyjce.

!OSTRZEŻENIE:

- Jeżeli pojazd wywrócił się lub brał udział w wypadku, poddaj go gruntownej inspekcji w autoryzowanej stacji obsługi POLARIS.

!OSTRZEŻENIE:

- Bezpieczeństwo jazdy zależy nie tylko od doświadczenia i umiejętności, ale także od stanu zdrowia i kondycji fizycznej. Istnieje większe ryzyko wypadku, jeżeli pojazd jest prowadzony przez osoby niepełnosprawne.

!OSTRZEŻENIE:

- Układ wydechowy bardzo mocno się nagrzewa i pozostaje gorący jakiś czas po wyłączeniu silnika. Kontakt z gorącymi częściami może spowodować poważne uszkodzenia ciała. Nigdy nie dotykaj elementów układu wydechowego. Trzymaj materiały łatwopalne z dala od układu wydechowego. Zachowaj szczególną ostrożność, jeżdżąc po trawie (szczególnie suchej trawie).

Ubiór ochronny

Zawsze zakładaj odpowiedni ubiór ochronny, aby zmniejszyć ryzyko urazów ciała.

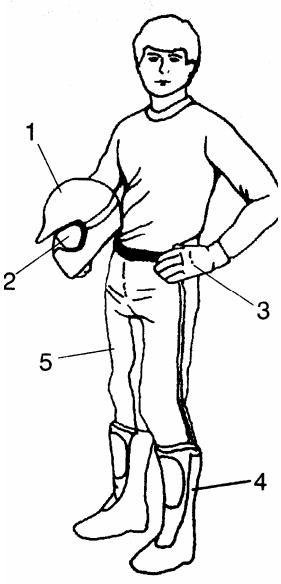

1. Kask
W czasie jazdy zawsze używaj kasku. Kask jest najlepszym zabezpieczeniem przed urazami głowy i najważniejszym elementem sprzętu ochronnego.

2. Osłona oczu
Pamiętaj o osłonie oczu. Podczas jazdy powinieneś posiadać gogle lub osłonę twarzy, aby chronić oczy i zapewnić sobie dobrą widoczność podczas jazdy.

3. Rękawice
Używaj rękawic z ochraniaczami na palce.

4. Buty
Stosuj odpowiednie buty, np. buty motocyklowe. Buty powinny sięgać za kostki.

5. Ubranie
Stosuj ubranie z długimi nogawkami i rękawami. Spodnie z ochraniaczami na kolana i kurtka z ochraniaczami na ramiona zapewniają najlepszą ochronę podczas jazdy. Nie zakładaj luźnych ubrań, gdyż mogą się one zaczepić o części pojazdu.

Przyciski elektryczne

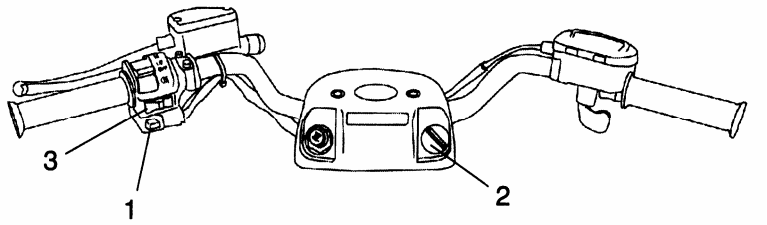

!OSTRZEŻENIE: Włączenie przycisku OVERRIDE przy otwartej przepustnicy może doprowadzić do utraty kontroli nad pojazdem, a w rezultacie wypadku grożącego trwałym kalectwem lub śmiercią. Nigdy naciskaj przycisku OVERRIDE, gdy przepustnica jest otwarta.

Przycisk wielofunkcyjny (OVERRIDE) (1)

- W każdym położeniu biegu, z wyjątkiem biegu wstecznego: jego przyciśnięcie spowoduje zmianę trybu pracy wyświetlacza zestawu prędkościomierza
- W położeniu biegu wstecznego: przyciśnięcie powoduje zwiększenie mocy. Przycisku należy użyć PRZED otwarciem przepustnicy.

Stacyjka zapłonowa (2)

Aby uruchomić silnik, ustaw wyłącznik zapłonu w pozycji RUN i przekręć kluczyk w prawo. Po uruchomieniu silnika zwolnij kluczyk.

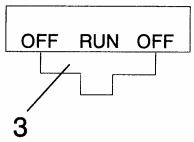

UWAGA: Aby wyłączyć silnik i odciąć układ elektryczny, ustaw stacyjkę zapłonowa w pozycji OFF.

Wyłącznik zapłonu (3)

Gdy wyłącznik zapłonu znajduje się w pozycji OFF, silnik nie uruchomi się. Wyłącznik zapłonu służy do zatrzymywania silnika w sytuacjach awaryjnych. Aby wyłączyć zapłon w sytuacji awaryjnej, przesuń wyłącznik zapłonu do pozycji OFF (w prawo lub w lewo). Normalnie wyłącznik zapłony powinien znajdować się w pozycji RUN, nawet po wyłączeniu silnika. Aby uruchomić silnik wyłącznik zapłonu musi znajdować się w pozycji RUN.
UWAGA: Przesunięcie wyłącznika zapłonu do pozycji OFF spowoduje odcięcie układu elektrycznego.

Dźwignia przepustnicy

!OSTRZEŻENIE: **Jazda z zaciętą lub nieprawidłowo funkcjonującą dźwignią przepustnicy może doprowadzić do wypadku grożącego trwałym kalectwem lub śmiercią. Nigdy nie rozpoczynaj jazdy, jeżeli przepustnica jest zacięta lub nie funkcjonuje prawidłowo. W razie awarii dźwigni przepustnicy skontaktuj się autoryzowanym serwisem POLARIS. Każdorazowo przed rozpoczęciem jazdy sprawdź czy dźwignia przepustnicy nie jest zacięta i czy funkcjonuje prawidłowo. Sprawdzaj okresowo działanie dźwigni przepustnicy w autoryzowanej stacji obsługi POLARIS.**

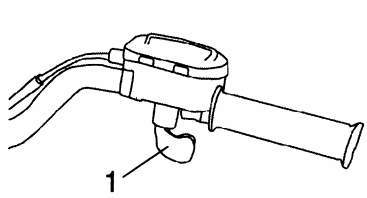

Dźwignia przepustnicy znajduje się na prawym ramieniu kierownicy i obsługuje się ją kciukiem. Służy do kontrolowania prędkości obrotowej silnika. Aby zwiększyć prędkość, naciśnij kciukiem dźwignię.
Aby zmniejszyć prędkość, zwolnij nacisk na dźwignię. Dźwignia automatycznie powróci do pozycji zamkniętej po jej zwolnieniu. Pojazd wyposażony jest w system elektronicznej kontroli przepustnicy, który zatrzymuje silnik, gdy dźwignia przepustnicy zatnie się lub nie funkcjonuje prawidłowo.

!OSTRZEŻENIE: Przed rozpoczęciem jazdy należy sprawdzić czy dźwignia przepustnicy nie jest zacięta i czy funkcjonuje prawidłowo. Jazda z nieprawidłowo funkcjonującą dźwignią przepustnicy może doprowadzić do wypadku grożącego trwałym kalectwem lub śmiercią.

!OSTRZEŻENIE: System elektronicznej kontroli przepustnicy został zainstalowany dla Twojego bezpieczeństwa. Nigdy nie modyfikuj systemu elektronicznej kontroli przepustnicy. Nigdy nie modyfikuj mechanizmów przepustnicy.

Przełącznik świateł

!OSTRZEŻENIE: Jazda bez świateł, szczególnie w ciemnościach, może doprowadzić do wypadku grożącego trwałym kalectwem lub śmiercią. Trail Boss nie posiada świateł przystosowanych do jazdy po drogach publicznych. Pojazd może być używany wyłącznie w warunkach terenowych. W warunkach ograniczonej widoczności zachowaj szczególną ostrożność.

Przełącznik świateł znajduje się na lewym ramieniu kierownicy (1). Służy do włączania i wyłączania świateł oraz do zmiany świateł z mijania (LO) na drogowe (HI).

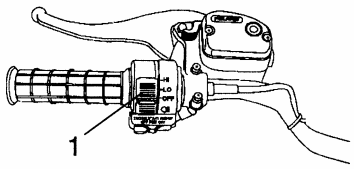

UWAGA: Aby uruchomić światła, stacyjka zapłonowa musi znajdować się w pozycji ON, a wyłącznik zapłonu w pozycji RUN.

Światła kontrolek

Każdorazowo po uruchomieniu silnika, sprawdź czy wszystkie kontrolki działają prawidłowo.

UWAGA: Gdy stacyjka zapłonowa jest w pozycji ON, światła tylne są włączone. Po zatrzymaniu silnika ustaw stacyjkę zapłonową w pozycji OFF, aby zapobiec wyładowaniu się akumulatora.

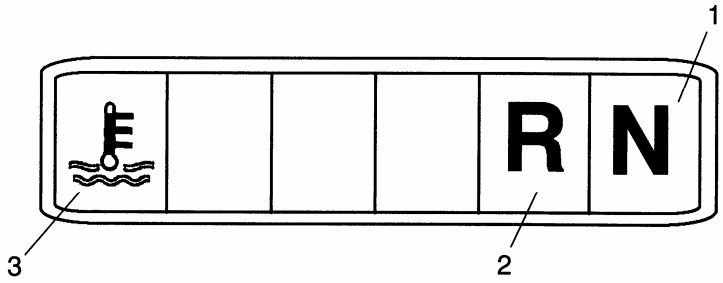

1. **Kontrolka biegu jałowego.**
2. **Kontrolka biegu wstecznego.**
3. **Kontrolka wysokiej temperatury silnika.**

Płyn hamulcowy

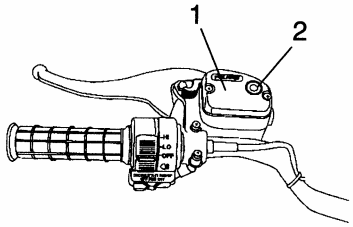

Przed rozpoczęciem jazdy sprawdź poziom płynu hamulcowego. Zbiorniczek wyrównawczy (1) znajduje się na lewym ramieniu kierownicy. Poziom płynu hamulcowego jest widoczny w okienku kontrolnym (2) na zbiorniczku. Gdy zbiorniczek jest pełny „oczko” powinno mieć ciemny kolor. Gdy „oczko” jest przezroczyste, dolej odpowiedniego płynu do zbiorniczka wyrównawczego.

!OSTRZEŻENIE:

- **Nie przepełniaj zbiorniczka wyrównawczego. Przepełnienie może doprowadzić do utraty zdolności hamowania.**
- **Aby uniknąć uszkodzenia układu hamulcowego, należy używać płynu tylko z zamkniętego pojemnika. Nie wolno dopuścić, aby do zbiorniczka wyrównawczego płynu hamulcowego dostały się zanieczyszczenia (brud, woda itp.). Używaj płynu tylko z oryginalnie zamkniętego pojemnika!!!**
- **Nigdy nie przechowuj napoczętego płynu hamulcowego. Płyn hamulcowy szybko absorbuje wilgoć z powietrza. Wilgoć obniża temperaturę wrzenia płynu hamulcowego, co z kolei obniża skuteczność układu hamulcowego. Po otwarciu butelki z płynem hamulcowym, wyrzuć nieużytą część płynu.**

UWAGA: Poziom płynu hamulcowego powinno się sprawdzać, gdy pojazd jest zaparkowany na płaskim podłożu. Zalecanym płynem hamulcowym jest DOT3.

Dźwignia hamulców

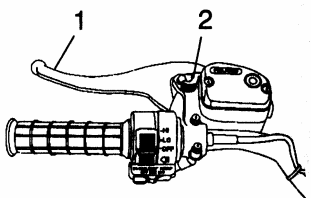

Hamulce przednie i tylne uruchamiane są przez naciśnięcie dźwigni hamulca (1). Pojazd wyposażony jest w hydrauliczne hamulce tarczowe zarówno z przodu, jak i z tyłu, które uruchamiane są poprzez naciśnięcie tylko jednej dźwigni.
Każdorazowo przed rozpoczęciem jazdy sprawdź luz dźwigni hamulców oraz poziom płynu hamulcowego w zbiorniczku wyrównawczym. Po naciśnięciu dźwigni hamulców powinieneś poczuć opór. Brak oporu może świadczyć o wyciekach z układu. W takim przypadku skontaktuj się jak najszybciej z autoryzowaną stacją obsługi POLARIS.

!OSTRZEŻENIE: Nigdy nie rozpoczynaj jazdy, gdy dźwignia hamulców nie funkcjonuje prawidłowo. W przypadku awarii dźwigni hamulców skontaktuj się z autoryzowana stacją obsługi POLARIS.

Hamulec postojowy

!OSTRZEŻENIE: Jazda z zablokowanym hamulcem postojowym może doprowadzić do wypadku grożącego trwałym kalectwem lub śmiercią. Przed rozpoczęciem jazdy, odblokuj hamulec postojowy.

Aby uruchomić hamulec postojowy:

1. Naciśnij i zwolnij dźwignię hamulca dwa lub trzy razy. Znów naciśnij i przytrzymaj.
2. Naciśnij przycisk blokady (2). Dźwignia hamulca tylnego powinna pozostać w pozycji wciśniętej.
3. Aby odblokować hamulec postojowy, naciśnij i zwolnij dźwignię hamulca tylnego.

UWAGA:

- Hamulec postojowy może się poluzować, gdy pojazd pozostawiony jest na długi okres czasu. Zawsze podeprzyj koła, aby zapobiec stoczeniu się pojazdu szczególnie, jeżeli parkujesz na wzniesieniu.
- Jeżeli parkujesz na pochyłości, zawsze podeprzyj koła znajdujące się niżej. Możesz także spróbować zaparkować w poprzek wzniesienia.

- Hamulec postojowy nie zabezpiecza całkowicie przed stoczeniem się pojazdu. Dla większej pewności, zawsze dodatkowo zablokuj koła.

Hamulec pomocniczy

!OSTRZEŻENIE: Gwałtowne przyciśnięcie hamulca nożnego podczas zjeżdżania lub cofania na wzniesieniu może doprowadzić do wywrotki pojazdu, a w rezultacie do wypadku grożącego trwałym kalectwem lub śmiercią.
Używaj hamulca nożnego ostrożnie i delikatnie. Nigdy podczas jazdy nie przyciskaj gwałtownie hamulca nożnego. Może to spowodować poślizg tylnych kół i utratę kontroli nad pojazdem.

Hamulec pomocniczy (1) umieszczony jest po prawej stronie pokrywy podłogowej. Obsługuje się go prawą stopą. Hamulcem pomocniczym należy się posiłkować, gdy dźwignia hamulca nie zadziała prawidłowo. Hamulec pomocniczy uruchamia tylko hamulec tylny.

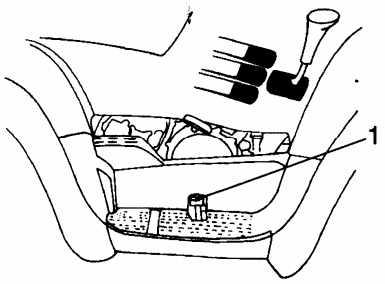

Jeżeli po naciśnięciu hamulca pomocniczego tylne koła zaczynają się ślizgać, zmniejsz nacisk na pedał hamulca.
Okresowo sprawdzaj działanie hamulca nożnego oraz poziom płynu hamulcowego.
Zbiorniczek wyrównawczy znajduje się pod siedzeniem lub w pobliżu pedała hamulca. Utrzymuj poziom płynu hamulcowego pomiędzy górnym a dolnym znakiem.

Ssanie

Używaj cięgła ssania do uruchomienia zimnego silnika. Patrz rozdział „Uruchamianie silnika”.

Kranik paliwa

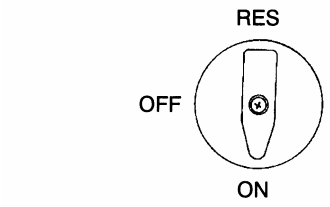

Kranik paliwa (1) znajduje się po lewej stronie pojazdu, pod błotnikiem lub na pokrywie bocznej.

OFF: Kranik paliwa jest zamknięty. Kranik paliwa należy zamykać, jeżeli pojazd nie jest w użyciu lub podczas transportowania pojazdu.

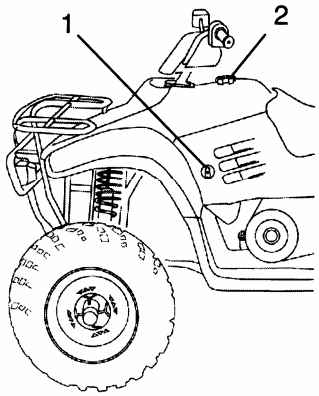

ON: Kranik paliwa jest otwarty. Jest to normalne położenie kranika podczas jazdy.

RES: Gaźnik zasilany jest benzyną z rezerwy zbiornika paliwa. Używaj tej funkcji tylko po wyczerpaniu się paliwa w pozycji ON.

!UWAGA Rezerwa wystarcza na przejechanie ok. 11,2 – 16 km. Po przełączeniu do pozycji RES należy jak najprędzej napełnić zbiornik. Po zatankowaniu ustaw kranik paliwa w pozycji ON.

Zbiornik paliwa

Korek wlewu paliwa (2) znajduje się pod kierownicą. Zaleca się benzynę bezołowiową o liczbie oktanowej 87 lub wyższej.

Filtr paliwa

Filtr paliwa powinien być wymieniany po każdych 100 godzinach pracy silnika lub co roku (co nastąpi pierwsze). Nie próbuj czyścić filtra paliwa na własną rękę.

Bezpieczne obchodzenie się z benzyną

! OSTRZEŻENIE

- **Benzyna jest łatwopalna i wybuchowa. Ryzyko oparzeń lub innych obrażeń ciała jest wysokie podczas kontaktu z benzyną. Napełniaj zbiornik w miejscu dobrze wietrzonym przy wyłączonym silniku. Nie pal, nie używaj otwartego płomienia w pobliżu miejsca składowania paliwa i przy tankowaniu.**
- **Nie przepełniaj zbiornika – poziom paliwa powinien znajdować się poniżej kołnierza wlewu. Po napełnieniu sprawdź czy korek wlewu jest szczelnie zamknięty.**
- **Przy tankowaniu uważaj, aby nie rozlać paliwa. Jeśli rozlałeś, przed uruchomieniem silnika usuń rozlane paliwo.**
- **Unikaj kontaktu paliwa ze skórą. Nie wdychaj oparów paliwa. PRZECHOWUJ PALIWO W MIEJSCU NIEDOSTĘPNYM DLA DZIECI.**
- **Po zaparkowaniu pojazdu zakręć kranik paliwa.**
- **Opary wydechowe zawierają trujące substancje. Nigdy nie włączaj silnika w zamkniętym pomieszczeniu.**

Automatyczna skrzynia biegów

Dźwignia zmiany biegów (1) znajduje się po prawej stronie pojazdu.

F: Jazda do przodu

N: Bieg jałowy

R: Bieg wsteczny

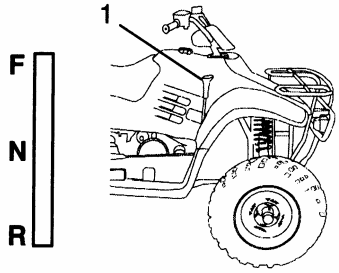

UWAGA:

- Biegi powinno zmieniać się po całkowitym zatrzymaniu pojazdu. Nigdy nie zmieniaj biegów, gdy pojazd jest w ruchu lub gdy prędkość obrotowa silnika jest powyżej prędkości obrotowej biegu jałowego. Zmiana biegu, gdy pojazd jest w ruchu lub gdy prędkość obrotowa silnika jest większa niż prędkość obrotowa biegu jałowego może doprowadzić do trwałego uszkodzenia silnika.
- Przed zmianą biegu zatrzymaj pojazd.

Po zaparkowaniu pojazdu ustaw skrzynię biegów w pozycji biegu i zablokuj hamulec postojowy.

Rozrusznik ręczny

Rozrusznik ręczny (1) służy do uruchamiania silnika, gdy akumulator jest zbyt słaby. Rozrusznik ręczny znajduje się po prawej stronie pojazdu.

1. Ustaw pojazd na płaskim podłożu i zablokuj hamulec postojowy.
2. Ustaw skrzynię biegów w pozycji luzu (N).
3. Upewnij się, że wyłącznik zapłonu jest w pozycji RUN, a stacyjka zapłonowa w pozycji ON.

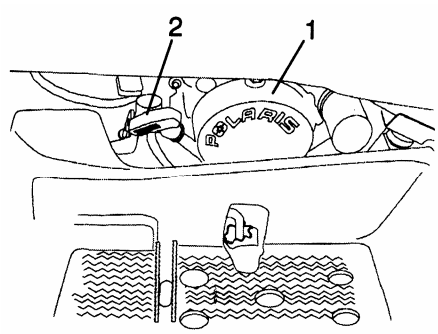

UWAGA: Gdy silnik jest zimny, włącz ssanie (patrz rozdział „Uruchamianie silnika”).

4. Złap uchwyt rozrusznika (2) i delikatnie pociągnij, a następnie pozwól, aby uchwyt powrócił na miejsce.
5. Aby uruchomić silnik, pociągnij zdecydowanie uchwyt w swoją stronę.

UWAGA: Uważaj, aby nie uszkodzić uchwytu rozrusznika. Nie ciągnij uchwytu, aż do oporu. Uchwyt powinien wrócić do początkowej pozycji. Jeżeli uchwyt nie jest prawidłowo osadzony, woda może się dostać do mechanizmu rozrusznika ręcznego. Zawsze upewnij się, że uchwyt rozrusznika jest dobrze osadzony.

JAZDA

Docieranie

Okres docierania wynosi 10 godzin jazdy lub okres, który zajmie na zużycie dwóch pełnych zbiorników benzyny. Podczas okresu docierania stosuj się do następujących wskazówek.

UWAGA: Zbytnie nagrzanie silnika podczas pierwszych trzech godzin jazdy może doprowadzić do jego uszkodzenia. Podczas pierwszych trzech godzin jazdy nie należy jeździć przy pełnym otwarciu przepustnicy, przyspieszać gwałtownie oraz przeciążać silnika. Używaj tylko oleju silnikowego Polaris Premium 4 Synthetic Oil lub odpowiednika zalecanego przez firmę POLARIS.

Podczas okresu docierania, stosuj się do następujących zaleceń.

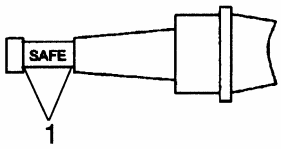

1. Napełnij zbiornik odpowiednią benzyną.
2. Sprawdź poziom oleju silnikowego na bagnecie kontrolnym. W razie potrzeby uzupełnij odpowiednim olejem silnikowym. Olej powinien znajdować się na wskaźniku SAFE (1).
3. Podczas pierwszych godzin jazdy, ćwicz wolną jazdę na płaskim terenie. Zapoznaj się dokładnie z zasadami działania Twojego pojazdu.
4. Zmieniaj pozycje dźwigni przepustnicy. Nie prowadź przy utrzymującej się prędkości obrotowej biegu jałowego.
5. Regularnie sprawdzaj poziom oleju oraz płynu hamulcowego. Upewnij się, że kontrolki funkcjonują prawidłowo.
6. Nie przewoź ciężkiego bagażu i nie holuj przyczepy.
7. Wymień olej i filtr oleju po upływie miesiąca.

Przegląd przed jazdą

Codziennie, przed przystąpieniem do jazdy, sprawdź:

Układ hamulcowy. Sprawdź działanie dźwigni i pedała hamulców oraz poziom płynu hamulcowego. Upewnij się, że nie ma wycieków płynu hamulcowego.
Płyn hamulcowy. Sprawdź poziom. Sprawdź czy nie ma wycieków z układu.
Hamulec pomocniczy. Sprawdź działanie.
Przednie i tylne zawieszenie. Sprawdź, czy nie ma uszkodzeń. W razie konieczności nasmaruj.
Układ kierowniczy. Sprawdź, czy koła skręcają odpowiednio do skrętu kierownicy.
Opony. Sprawdź stan opon i ciśnienie.
Mocowania, śruby, złącza. Sprawdź dokręcenie kół. Sprawdź dokręcenie wszystkich innych nakrętek, śrub i złącz.
Poziom oleju silnikowego. Sprawdź poziom i w razie potrzeby uzupełnij. Sprawdź czy nie ma wycieków.
Poziom paliwa. Napełnij zbiornik, jeżeli jest to konieczne. Sprawdź, czy nie ma wycieków.
Dźwignia przepustnicy. Sprawdź płynność otwierania i zamykania w każdym położeniu kierownicy.
Przełączniki i kontrolki. Sprawdź działanie.
Wyłącznik zapłonu. Sprawdź działanie.
Przełączniki reflektorów i świateł mijania. Sprawdź działanie.
Łańcuch napędowy. Sprawdź stan i ugięcie. W razie potrzeby nasmaruj.
Filtr powietrza i rurka spustowa obudowy filtra powietrza. Sprawdź stan. W razie konieczności, przeczyść. Sprawdź także obudowę filtra powietrza.
Reflektor. Sprawdź działanie. Po wymianie reflektora zastosuj smar firmy POLARIS.
Światła tylne/STOP. Sprawdź działanie. Po wymianie, użyj odpowiedniego smaru firmy POLARIS.
Ubranie ochronne. Zawsze zakładaj kask, osłonę oczu oraz ubranie ochronne.

Ładunek. Sprawdź, czy cały ładunek jest bezpiecznie zamocowany. Upewnij się, ze nie przekroczyłeś granic ładowności.
Podwozie i układ wydechowy. Sprawdź i w razie konieczności usuń zanieczyszczenia, które mogą stwarzać ryzyko pożaru lub przeszkadzać we właściwym prowadzeniu pojazdu.
Wycieki, luźne części. Sprawdź czy nie ma wycieków oraz czy wszystkie części i kable są zamocowane prawidłowo.

Wszelkie nieprawidłowości należy usunąć przed jazdą. Jeżeli nie można usunąć usterki we własnym zakresie, należy skontaktować się z autoryzowanym serwisem POLARIS.

Uruchamianie zimnego silnika

! OSTRZEŻENIE

Opary układu wydechowego zawierają trujący tlenek węgla. Wdychanie tlenku węgla może doprowadzić do utraty przytomności, a nawet śmierci. Nigdy nie uruchamiaj silnika w zamkniętym pomieszczeniu.

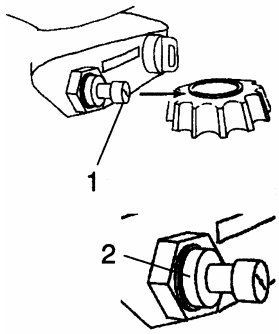

1. Ustaw skrzynię biegów w pozycji N i zablokuj hamulec postojowy. Ustaw kranik paliwa w pozycji ON.
2. Wsiądź na pojazd i pociągnij cięgło ssania (1) do siebie aż poczujesz opór.

UWAGA: Jeżeli cięgło ssania nie pozostaje w pozycji, w jakiej go ustawiłeś, zwiększ opór przekręcając nakrętkę regulacyjną (2) w prawo.

Ssanie jest otwarte, gdy cięgło ssania jest całkowicie wyciągnięte. Ssanie jest zamknięte, gdy cięło ssania jest wciśnięte. Po uruchomieniu silnika, za pomocą cięgła ssania można regulować prędkość wolnych obrotów.

3. Ustaw wyłącznik zapłonu w pozycji RUN.

UWAGA: Podczas uruchamiania silnika nie otwieraj przepustnicy.

4. Ustaw stacyjkę zapłonową w pozycji ON i uruchom silnik. Nie trzymaj kluczyka przekręconego przez dłużej niż 5 sekund. Jeżeli silnik się nie uruchomi, zwolnij kluczyk i odczekaj 5 sekund i spróbuj ponownie. Powtarzaj tę czynność dopóki silnik się nie uruchomi.
5. Jeżeli prędkość obrotowa biegu jałowego jest niestabilna lub silnik gaśnie, otwórz ssanie do połowy. Po uruchomieniu silnika, lekko dodaj gazu.

6. Przy pomocy przepustnicy reguluj prędkość obrotową biegu jałowego, aby wspomóc rozgrzewanie silnika. Gdy prędkość obrotowa biegu jałowego jest stabilna, ustaw cięło ssania w pozycji całkowitego zamknięcia.

UWAGA: Nie rozpoczynaj jazdy zaraz po uruchomieniu silnika. Może to doprowadzić do jego uszkodzenia. Przed rozpoczęciem jazdy pozwól, aby silnik się rozgrzał.

Uruchamianie rozgrzanego silnika

Podczas uruchamiania rozgrzanego silnika, nie musisz używać cięgła ssania.

1. Zaparkuj pojazd na płaskim terenie (ustaw skrzynię biegów w pozycji N).
2. Zablokuj hamulec postojowy, ustaw kranik paliwa w pozycji ON, wejdź na pojazd i ustaw wyłącznik zapłonu w pozycji RUN.
3. Jeżeli silnik nie chce zapalić, otwórz cięgło ssania do połowy.
4. Jeżeli dałeś zbyt dużo ssania, wciśnij dźwignię przepustnicy.
5. Zwolnij dźwignię przepustnicy natychmiast po uruchomieniu silnika. Jeżeli silnik w dalszym ciągu nie chce zapalić, wymień świece zapłonowe i spróbuj ponownie.

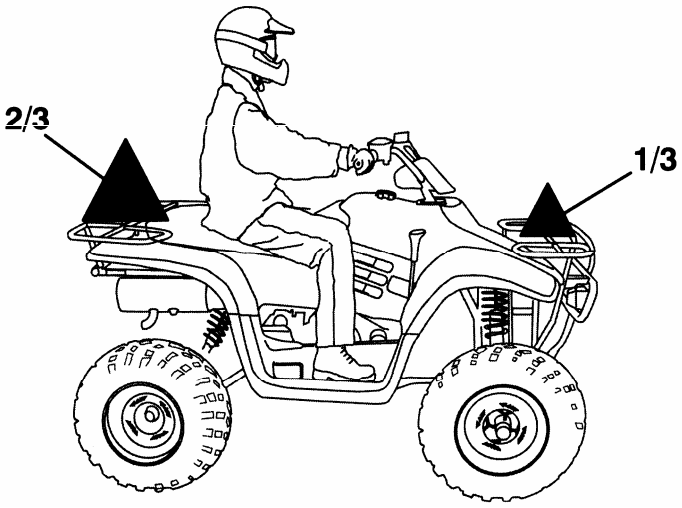

Akcesoria do przewożenia dodatkowego ładunku dostępne są w autoryzowanych stacjach POLARIS. Nigdy nie przekraczaj maksymalnej dopuszczalnej granicy obciążenia pojazdu. Zapoznaj się z danymi technicznymi dotyczącymi przewożenie i holowania ładunku, wyszczególnionymi na końcu instrukcji.

Przewożąc ładunek, umieść go na bagażniku równomiernie (1/3 wagi bagażu na bagażniku przednim; 2/3 na bagażniku tylnym) i maksymalnie nisko. Spiętrzenie bagażu może spowodować przesunięcie się środka ciężkości i w rezultacie doprowadzić do utraty kontroli nad pojazdem. Zachowaj szczególną ostrożność przewożąc ładunek na wzniesieniach. Jedź powoli i zredukuj ciężar przewożonego bagażu. Nie umieszczaj bagażu w taki sposób, aby zasłaniał on reflektory.

!OSTRZEŻENIE: Przeładowanie pojazdu lub holowanie przyczepy niezgodnie ze standardami bezpieczeństwa może doprowadzić do utraty kontroli nad pojazdem. Zawsze przestrzegaj następujących wskazówek:

- Przewożenie ładunku lub holowanie przyczepy obniża możliwość przyspieszania, hamowania, pokonywania zakrętów i wykonywania innych manewrów. Przewożąc ładunek lub holując przyczepę zredukuj prędkość i przygotuj się na dłuższą drogę hamowania.
- Ładunek powinien być rozmieszczony zgodnie z zaleceniami: 1/3 na bagażniku przednim i 2/3 na bagażniku tylnym.
- Upewnij się, że bagaż jest dobrze zamocowany. Nieprawidłowo zamocowany bagaż może doprowadzić do utraty kontroli nad pojazdem.
- Nie przewoź ciężkiego ładunku i nie holuj przyczepy podczas jazdy na pochyłościach lub wyboistym terenie.
- Upewnij się, że ładunek jest przymocowany symetrycznie. Zachowaj szczególną ostrożność przewożąc ładunek niesymetrycznie zamocowany. Zamocuj holowany ładunek zgodnie z zasadami bezpieczeństwa.
- Przeciążenie pojazdu może mieć negatywny wpływ na hamowanie i doprowadzić do utraty kontroli nad pojazdem. Przewożąc dodatkowy ładunek lub holując przyczepę, zachowaj szczególną ostrożność podczas hamowania. Unikaj jazdy na wzniesieniach podczas przewożenia ładunku lub holowania przyczepy.
- Zachowaj szczególną ostrożność przewożąc ładunek, który wystaje poza krawędzie bagażnika. Przewożenie ładunku, który wystaje poza krawędzie bagażnika, może mieć negatywny wpływ na stabilność i zdolności manewrowe pojazdu i w rezultacie doprowadzić do wywrotki.
- Przewożąc ładunek na bagażniku przednim, upewnij się, że nie zasłania on świateł
- Nigdy nie przekraczaj dopuszczalnej prędkości jazdy. Holując przyczepę lub przewożąc ładunek na płaskim terenie, nie przekraczaj prędkości 16 km/h. Holując przyczepę lub przewożąc ładunek na wzniesieniach, nigdy nie przekraczaj prędkości 8 km/h. Zachowaj szczególną ostrożność podczas zakręcania.

1. Siedź prosto. Trzymaj obie ręce na kierownicy, a stopy na podnóżkach.
2. Uruchom silnik i pozwól mu się rozgrzać. Włącz bieg.
3. Sprawdź dokładnie teren.
4. Zwolnij dźwignię hamulca postojowego.
5. Powoli wciśnij dźwignię przepustnicy, aby ruszyć. Aby zwiększyć prędkość, zwiększ nacisk na dźwignię przepustnicy.
6. Unikaj nadmiernej prędkości. Przed przystąpieniem do jazdy, naucz się używać dźwigni przepustnicy i hamulców na płaskim terenie.

Zakręcanie

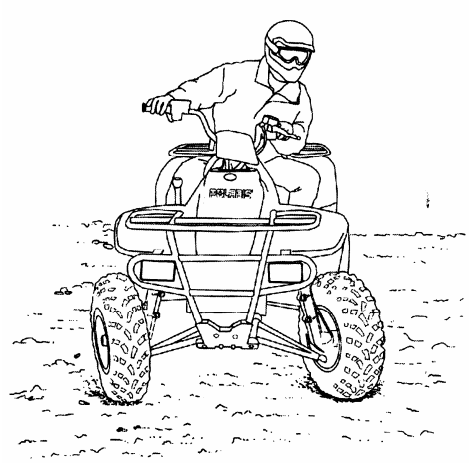

Trail Boss wyposażony jest w dyferencjał, który funkcjonuje jak tylna oś, koordynująca jednakową pracę tylnych kół. Oznacza to, że podczas zakręcania zewnętrzne koła pokonują większy dystans niż koła wewnętrzne (koła wewnętrzne bardziej się ślizgają podczas zakręcania).
Aby wykonać manewr zakręcania na płaskim terenie, należy skręcić kierownicę i przechylić ciało do wewnętrznej strony zakrętu. Przechylenie ciała pomaga zachować równowagę pojazdu i jest wygodniejsze. Przechył ciała na zakręcie jest jedną z ważniejszych technik prowadzenia pojazdu. Przesunięcie ciała w kierunku skrętu pozwala łatwiej zakręcać tylnym kołom i polepsza sterowność kół przednich.

UWAGA: Opanuj technikę zakręcania przy niskiej prędkości zanim zaczniesz jeździć szybciej.

!OSTRZEŻENIE: Nigdy nie zakręcaj z nadmierną prędkością. Podczas zakręcania zawsze dostosuj prędkość do panujących warunków jazdy, widoczności oraz własnych umiejętności. Nigdy nie wykonuj gwałtownych zakrętów przy nadmiernej prędkości. Może to doprowadzić do utraty kontroli nad pojazdem i wypadku, grożącego trwałym kalectwem lub śmiercią

Jazda po śliskiej lub sypkiej nawierzchni

Podczas jazdy po śliskich lub sypkich nawierzchniach (takich jak mokre szlaki, żwir, śnieg lub lód), stosuj się do poniższych zaleceń:

1. Przed wjazdem na sypką lub śliską nawierzchnię zwolnij prędkość
2. Zachowaj szczególną ostrożność. Obserwuj teren. Unikaj gwałtownego skręcania.
3. Aby wyjść z poślizgu, skręć kierownicę w stronę poślizgu i pochyl się do przodu.

!OSTRZEŻENIE: Jeżeli pojazd wpadnie w boczny poślizg podczas zakręcania, należy skręcić kierownicę w kierunku poślizgu. Unikaj gwałtownego hamowania lub przyśpieszania do czasu odzyskania kontroli nad kierunkiem prowadzenia. Unikaj jazdy na nadmiernie śliskiej lub sypkiej nawierzchni. Zwolnij prędkość i zachowaj szczególną ostrożność.

Wjeżdżanie na wzniesienia

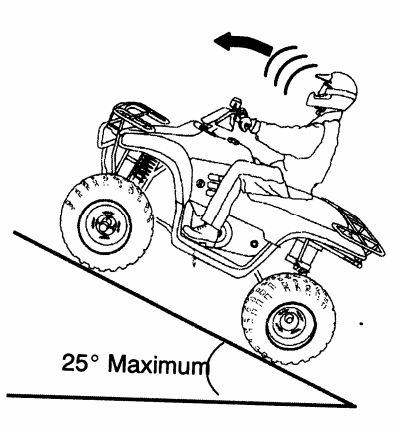

! OSTRZEŻENIE:

- **Podczas wjazdu na wzniesienie zdolności manewrowe pojazdu są ograniczone. Nieprzestrzeganie zasad bezpieczeństwa może doprowadzić do wypadku grożącego trwałym kalectwem lub śmiercią. Podczas wjazdu na wzniesienie zachowaj szczególną ostrożność. Stosuj się do zaleceń niniejszej instrukcji dotyczących wjeżdżania na wzniesienia. Unikaj wzniesień o kącie nachylenia większym niż 25°.**

Wjeżdżając na wzniesienia stosuj się do następujących zaleceń:

1. Zawsze wjeżdżaj prosto pod górę.
2. Unikaj wzniesień o kącie nachylenia większym niż 25°.
3. Trzymaj obie stopy na podnóżkach.
4. Przesuń wagę w kierunku wzniesienia (do przodu).
5. Utrzymuj stałą prędkość, aby zapobiec stoczeniu się pojazdu.
6. Zachowaj szczególną ostrożność. Bądź przygotowany na ekstremalne sytuacje. Bądź przygotowany do natychmiastowego zejścia z pojazdu.

Jeżeli pojazd wytraca prędkość:
Przesuń środek ciężkości do przodu.
Stopniowo użyj dźwigni hamulca. Po całkowitym zatrzymaniu się, użyj także hamulca nożnego, a następnie zablokuj hamulec postojowy.

Jeżeli pojazd zacznie się staczać

Przesuń środek ciężkości do przodu. Nigdy nie hamuj silnikiem i nigdy nie używaj tylnych hamulców.
Delikatnie i stopniowo zastosuj hamulec ręczny. Po zatrzymaniu się, zaciśnij również hamulec postojowy.

Zejdź z pojazdu na stronę położoną wyżej. Jeżeli pojazd stoi przodem w kierunku wzniesienia, zejdź na stronę boczną. Obróć pojazd i zastosuj się do wskazówek opisanych w następnych rozdziałach.

Pokonywanie pochyłości

! OSTRZEŻENIE: Jazda po zboczu wzniesienia jest ogromnie niebezpieczna. W miarę możliwości unikaj jazdy po zboczu wzniesienia. Jeżeli musisz przejechać przez zbocze wzniesienia, zawsze postępuj zgodnie z odpowiednimi procedurami zawartymi w tej instrukcji.

1. Zredukuj prędkość.
2. Przesuń ciało na stronę położoną wyżej. Trzymaj obie stopy na podnóżkach.
3. Delikatnie manewruj, utrzymując środek ciężkości zwrócony na stronę położoną wyżej.

UWAGA: Jeżeli pojazd zaczyna niebezpiecznie się przechylać, skręć koła w dół wzniesienia (jeżeli jest to możliwe) lub natychmiast zejdź z pojazdu na stronę położoną wyżej.

Zjeżdżanie ze wzniesienia

Zjeżdżając ze wzniesienia stosuj się do następujących zaleceń:

1. Zjeżdżaj prosto w dół. Należy unikać zjeżdżania pod takim kątem, który może spowodować mocny przechył pojazdu w jedną stronę.
2. Przesuń ciężar ciała do tyłu.
3. Zwolnij. Nigdy nie zjeżdżaj ze wzniesienia z nadmierną prędkością
4. Aby zwolnić podczas zjazdu ze wzniesienia DELIKATNIE użyj dźwigni hamulców.

UWAGA: Zapoznaj się z działaniem hamulca nożnego. Hamulec nożny jest hamulcem wspomagającym hamowanie w razie awarii hamulca ręcznego.

! OSTRZEŻENIE **Nigdy nie prowadź z nadmierną prędkością. Dostosuj prędkość do warunków jazdy, warunków terenowych i własnych umiejętności.**

Zawracanie na wzniesieniach

! OSTRZEŻENIE :

- **Stosuj się do zaleceń niniejszej instrukcji dotyczących zjeżdżania ze wzniesienia. Unikaj wzniesień o kącie nachylenia większym niż 25°. Podczas zjazdu ze wzniesienia zdolności manewrowe pojazdu są ograniczone. Nieprzestrzeganie zasad bezpieczeństwa może doprowadzić do wypadku grożącego trwałym kalectwem lub śmiercią. Podczas zjazdu ze wzniesienia zachowaj szczególną ostrożność.**

Jeżeli pojazd wytraca prędkość na wzniesieniu lub cofać się, nigdy nie zjeżdżaj tyłem ze wzniesienia. Aby zawrócić, zastosuj technikę skrętu „K”.

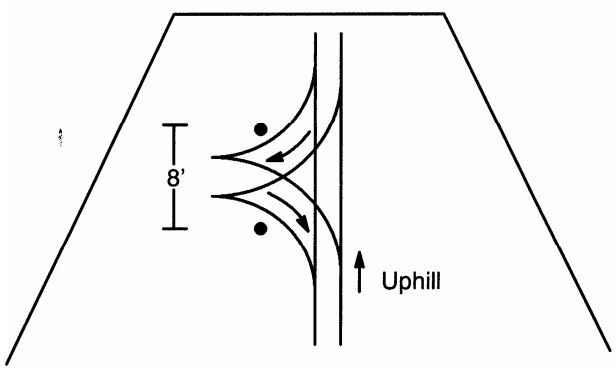

1. Zatrzymaj się i zablokuj hamulec postojowy, utrzymując środek ciężkości z przodu.
2. Ustaw skrzynię biegów w pozycji „jazda do przodu”(F). Wyłącz silnik.
3. Zejdź na stronę położoną wyżej. Jeżeli pojazd zwrócony jest w kierunku wierzchołka, zejdź na lewą stronę.
4. Skręć kierownicę maksymalnie w lewo.

5. Trzymając dźwignię hamulca wciśniętą, odblokuj hamulec postojowy. Stopniowo zwalniaj dźwignię i pozwól, aby pojazd stoczył się w prawo. Pojazd powinien się ustawić w poprzek wierzchołka.
6. Zablokuj hamulec postojowy. Wsiądź na pojazd od strony położonej wyżej. Środek ciężkości powinien być zwrócony w stronę wierzchołka.
7. Ze skrzynią biegów w pozycji „jazda do przodu”, uruchom silnik.
8. Zwolnij dźwignię hamulca i POWOLI zjedź w dół. Kontroluj prędkość przy pomocy dźwigni hamulca, dopóki pojazd nie znajdzie się na płaskim terenie.

Przejeżdżanie przez wodę

Pojazd został zaprojektowany do pokonywania przeszkód wodnych o głębokości sięgającej maksymalnie dolnej części podnóżków.

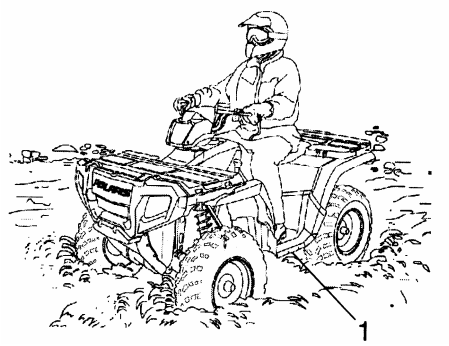

1. Zawsze upewnij się czy woda nie jest zbyt głęboka i czy strumień nie przepływa za szybko.
2. Głębokość wody powinna maksymalnie sięgać dolnej części podnóżków (1). Jeżeli musisz przejechać przez głębszy strumień, zredukuj prędkość i utrzymuj równowagę. Unikaj gwałtownych ruchów. Przejeżdżaj przez wodę ze stałą niską prędkością. Nie zatrzymuj się i nie skręcaj gwałtownie. Nie operuj gwałtownie przepustnicą.
3. Wybierz taką trasę, gdzie oba brzegi mają łagodne zejścia.
4. Jedź powoli.
5. Uważaj na zanurzone przeszkody i śliskie kamienie.

Jazda przez wodę może obniżyć skuteczność hamulców. Po wyjechaniu z wody sprawdź działanie przedniego i tylnego hamulca. Jeżeli okaże się to konieczne, użyj hamulców kilkakrotnie, aby obeschły i działały prawidłowo.

! OSTRZEŻENIE : Jeżeli przejeżdżałeś przez wodę, koniecznie udaj się do autoryzowanej stacji obsługi POLARIS w celu sprawdzenia oleju silnikowego, oleju transmisyjnego, przedniej i tylnej skrzyni przekładniowej oraz wszystkich mocowań i złącz. Jeżeli pojazd został zanurzony, dokonaj natychmiastowej inspekcji w autoryzowanej stacji obsługi POLARIS. W takim przypadku nie uruchamiaj silnika na własną rękę. Może to doprowadzić do jego uszkodzenia. Jeżeli jest to niemożliwe, stosuj się do wskazówek opisanych w rozdziale „Zanurzenie pojazdu”.

Przejeżdżanie przez przeszkody

Dokładnie obserwuj teren. Uważaj na wyboje, wyżłobienia po deszczu, dziury i inne przeszkody znajdujące się na terenie. Jeżeli zbliżysz się do jakiejkolwiek przeszkody, zmniejsz prędkość i bądź przygotowany do zatrzymania. Nigdy nie próbuj przejeżdżać przez większe przeszkody, takie jak duże kamienie lub pnie drzew.

! OSTRZEŻENIE :Uważaj na ukryte przeszkody. Zachowaj szczególną ostrożność. Jazda przez przeszkody jest niebezpieczna i może doprowadzić do wypadku grożącego trwałym kalectwem lub śmiercią.

Jazda do tyłu

1. Nie zjeżdżaj tyłem ze wzniesienia.
2. Zawsze upewnij się, że na drodze cofania nie ma żadnych przeszkód.
3. Jedź powoli.
4. Aby się zatrzymać, używaj hamulców delikatnie i stopniowo.
5. Nie skręcaj gwałtownie.
6. Nie otwieraj gwałtownie przepustnicy.

! OSTRZEŻENIE: Podczas jazdy do tyłu zachowaj szczególną ostrożność. Zawsze upewnij się, że na drodze cofania nie ma żadnych przeszkód. Podczas cofania nie otwieraj gwałtownie przepustnicy. Unikaj gwałtownych skrętów.

UWAGA: Większość czterokołowców wyposażonych jest w układ kontroli prędkości podczas jazdy do tyłu. Używaj z rozwagą przycisku wielofunkcyjnego OVERRIDE w celu zwiększenia mocy podczas jazdy do tyłu. Nigdy nie otwieraj całkowicie przepustnicy. Może to doprowadzić do uszkodzenia silnika.

Parkowanie na wzniesieniu

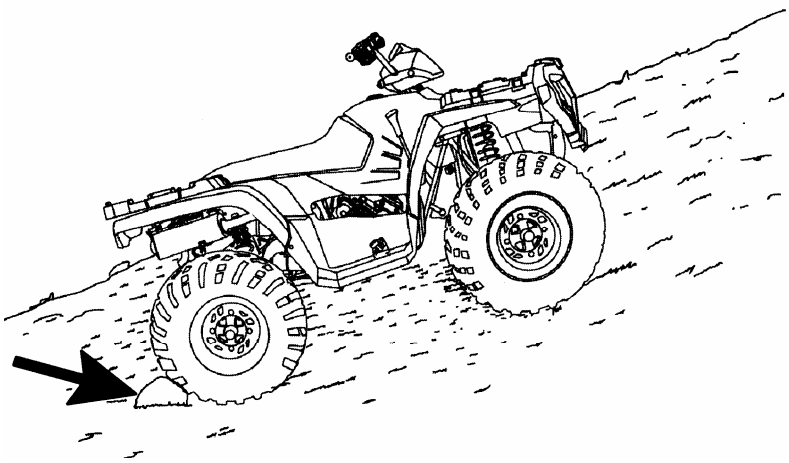

Unikaj parkowania na wzniesieniu. Jeżeli jest to nieuniknione, stosuj się do następujących zaleceń.

1. Wyłącz silnik.
2. Ustaw skrzynię biegów w pozycji biegu.
3. Zablokuj hamulec postojowy.
4. Podeprzyj tylne koła na stronie położonej niżej (tak jak na rysunku).
5. Zakręć kranik paliwa.

EKSPLOATACJA

Harmonogram czynności serwisowych

Harmonogram czynności serwisowych precyzuje, jak często motocykl powinien być obsługiwany i jakie czynności powinny być wykonywane podczas przeglądów, aby utrzymać pojazd w jak najlepszym stanie. Czynności serwisowe powinny być przeprowadzane przez wykwalifikowanego mechanika, przy użyciu specjalistycznych narzędzi oraz zgodnie ze standardami i zaleceniami firmy POLARIS. Stacja obsługi POLARIS spełnia te wymagania najlepiej.

Ciężkie warunki eksploatacyjne:

- Częsta jazda w terenie zabłoconym lub w warunkach dużej wilgotności i zapylenia
- Krótkie wycieczki podczas zimnej pogody
- Długotrwała wolna jazda, długotrwała jazda z ładunkiem
- Wyścigi lub wyścigowa jazda na wysokich obrotach silnika

UWAGI:

∇ - W ciężkich warunkach eksploatacyjnych serwisuj częściej

□ - Czynności powinny być wykonane przez autoryzowaną stację obsługi POLARIS

!OSTRZEŻENIE

- **Nieprzestrzeganie harmonogramu czynności serwisowych lub nieprawidłowe serwisowanie może skończyć się utratą zdrowia lub życia.**
- **Zwracaj szczególną uwagę na komponenty oznaczone symbolem □. Ze względu na bezpieczeństwo serwisowanie tych komponentów powinno być wykonywane przez autoryzowaną stację obsługi POLARIS.**
- **Zawsze stosuj się do zaleceń zawartych w niniejszej instrukcji obsługi.**

Podzespół	Okres serwisowania			Uwagi
	Godziny	Kalendarz	Km	
Kierownica	-	przed jazdą	-	Patrz „Inspekcja przed jazdą”
Przednie zawieszenie	-	przed jazdą	-	Patrz „Inspekcja przed jazdą”
Tylne zawieszenie	-	przed jazdą	-	Patrz „Inspekcja przed jazdą”
Opony	-	przed jazdą	-	Patrz „Inspekcja przed jazdą”
Poziom płynu hamulcowego	-	przed jazdą	-	Patrz „Inspekcja przed jazdą”
Luz dźwigni hamulca	-	przed jazdą	-	Patrz „Inspekcja przed jazdą”
Układ hamulcowy	-	przed jazdą	-	Patrz „Inspekcja przed jazdą”
Mocowania, śruby, złącza	-	przed jazdą	-	Patrz „Inspekcja przed jazdą”
Mocowania ramy	-	przed jazdą	-	Patrz „Inspekcja przed jazdą”
Poziom oleju silnikowego	-	przed jazdą	-	Patrz „Inspekcja przed jazdą”
Filtr powietrza	-	codziennie	-	Sprawdź stan, w razie potrzeby wyczyść
Rurka spustowa filtra powietrza	-	codziennie	-	Usuń zanieczyszczenia, gdy są widoczne
Płyn chłodzący	-	codziennie	-	Sprawdź poziom, zmieniaj co 2 lata
Światła przednie/tylne	-	codziennie	-	Sprawdź działanie, po wymianie zastosuj odpowiedni smar firmy POLARIS

Podzespół		Okres serwisowania			Uwagi
		Godziny	Kalendarz	Km	
∇	Główny filtr powietrza	-	Co tydzień	-	Sprawdź stan, w razie potrzeby wymień
	Obudowa rozrusznika ręcznego	-	Co tydzień	-	Usuń wodę, sprawdzaj często eksploatując w warunkach dużej wilgotności
∇ □	Zużycie klocków hamulcowych	10	Co miesiąc	160	Regularnie sprawdzaj stan
	Akumulator	20	Co miesiąc	320	Sprawdź stan elektrod, w razie potrzeby wyczyść
∇	Olej przedniej skrzyni przekładniowej	25	Co miesiąc	400	Sprawdź poziom, wymieniaj co 1 rok
∇	Olej transmisyjny	25	Co miesiąc	400	Sprawdź poziom, wymieniaj co 1 rok
∇	Filtr odpowietrznika silnika	25	Co miesiąc	400	Sprawdź stan, w razie potrzeby wymień
∇	Smarowanie	50	3M	800	Smaruj regularnie śruby, złącza i przewody

Podzespół		Okres serwisowania			Uwagi
		Godziny	Kalendarz	Km	
	Miska gaźnika	50	6M	800	Odsączaj regularnie i przed każdym odstawieniem pojazdu na dłuższy okres czasu
□	Linka gazu/elektroniczna kontrola przepustnicy	50	6M	800	Sprawdź stan, wyreguluj, nasmaruj lub w razie konieczności wymień
□	Linka ssania	50	6M	800	Sprawdź stan, wyreguluj, nasmaruj lub w razie konieczności wymień
□	Gaźnik	50	6M	800	Sprawdź szczelność układu
	Pas transmisyjny	50	6M	800	Sprawdź stan, wyreguluj lub w razie konieczności wymień
	System chłodzący	50	6M	800	Sprawdź stan, co roku sprawdzaj ciśnienie
∇	Wymiana oleju silnikowego	100	6M	1600	Po pierwszym miesiącu jazdy wymień olej
∇	Wymiana filtra oleju	100	6M	1600	Wymieniaj filtr przy wymianie oleju
∇	Przewód olejowy	100	12	1600	Sprawdź stan
□	Luz zaworów	100	12M	1600	Sprawdź stan, wyreguluj

Podzespół		Okres serwisowania			Uwagi
		Godziny	Kalendarz	Km	
□	Układ paliwowy/filtr	100	12	1600	Sprawdź stan. Sprawdź czy nie ma wycieków z systemu, wymieniaj przewody co 2 lata
∇	Chłodnica*	100	12M	1600	Sprawdź stan, wyczyść z zewnątrz
∇	Przewody systemu chłodzącego*	100	12M	1600	Sprawdź czy nie ma wycieków
∇	Mocowania silnika	100	12M	1600	Sprawdź stan
	Układ wydechowy	100	12M	1600	Sprawdź stan
□	Świece zapłonowe	100	12M	1600	Sprawdź stan, w razie konieczności wymień
□	System zapłonowy	100	12M	1600	Sprawdź działanie
∇	Okablowanie	100	12M	1600	Sprawdź stan i zużycie, nasmaruj
□	Sprzęgło	100	12M	1600	Sprawdź stan, wyczyść, wymień zużyte części
□	Mocowania przednich kół	100	12M	1600	Sprawdź stan, w razie konieczności wymień
□	Płyn hamulcowy	200	24M	3200	Zmieniaj co 2 lata
	Odiskrownik	300	36M	4800	Wyczyść
	Prędkość obrotowa biegu jałowego	—			W razie konieczności wyreguluj
□ ∇	Hamulec nożny	—			Sprawdzaj codziennie, w razie konieczności wyreguluj

* jeżeli dotyczy

Podzespół		Okres serwisowania			Uwagi
		Godziny	Kalendarz	Km	
□	Ustawienie zbieżności opon	__			Sprawdzaj okresowo, w razie konieczności wyreguluj
	Ustawienie reflektora	__			W razie konieczności wyreguluj

Zalecane oleje, smary i płyny

Olej silnikowy	Polaris Premium 4 Synthetic 0W40
Płyn hamulcowy	DOT3
Łańcuch napędowy	O-ring Chain Lube lub SAE 80/90
Olej transmisyjny	AGL Synthetic Gearcase Lube
Olej przedniej skrzyni przekładniowej	Premium ATV Angle Drive Fluid

Archiwizowanie czynności serwisowych

Odnotowywanie przeprowadzonych czynności serwisowych pomoże utrzymać pojazd w dobrym stanie

Przebieg/ Czas	**Data**	**Wykonano przez:**	**Notatki**
10 h			
20h			
50 h			
100 h			

Olej silnikowy

Jakość oleju ma podstawowy wpływ na żywotność silnika. Wymiana oleju powinna być dokonywana zgodnie z harmonogramem czynności serwisowych. Zaleca się olej Polaris Premium 4 Synthetic Oil. Jest to najlepszy dostępny olej dla silnika Twojego pojazdu. Dopuszcza się użycie innego oleju pod warunkiem, że spełnia on następujące kryteria:
SH w klasyfikacji API o lepkości 0W-40. Jeżeli nie używasz oleju Polaris Premium 4 Synthetic Oil, częstsza wymiana oleju może być konieczna.

UWAGA: Użycie niewłaściwego oleju lub mieszanie różnych typów oleju może trwale uszkodzić silnik. Używaj tylko oleju o lepkości 0W-40.

Sprawdzanie poziomu i uzupełnianie oleju silnikowego

Korek wlewu oleju (1) znajduje się po lewej stronie pojazdu.

1. Ustaw pojazd na płaskim podłożu.
2. Uruchom silnik. Pozwól mu pracować na wolnych obrotach przez 20-30 sekund. Wyłącz silnik.
3. Wyjmij bagnet kontrolny (1) i wytrzyj go do sucha czystą szmatką.
4. Wkręć całkowicie bagnet kontrolny.
5. Ponownie wyjmij bagnet kontrolny i sprawdź poziom oleju. Poziom oleju powinien znajdować się na znaczniku SAFE (2). W razie potrzeby uzupełnij. Nie przepełniaj.

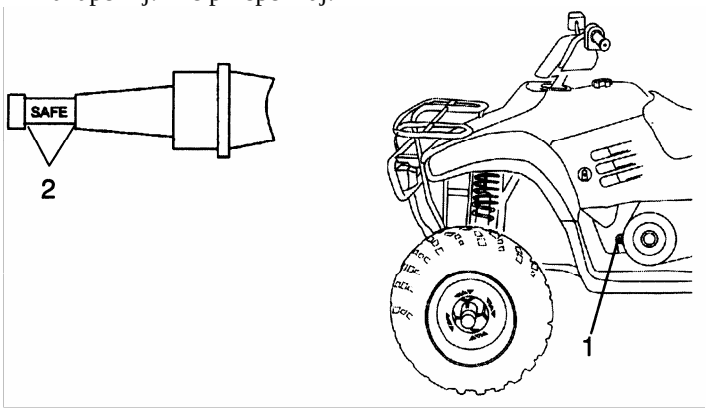

Wymiana oleju i filtra oleju

Olej silnikowy powinien być zmieniany według harmonogramu czynności serwisowych. Używaj olei silnikowych o zalecanej klasyfikacji i lepkości.

1. Ustaw pojazd na płaskim podłożu.
2. Wytrzyj powierzchnię wokół śruby spustowej.
3. Uruchom silnik i pozwól mu pracować przez 2-3 minuty. Wyłącz silnik.

!OSTRZEŻENIE: Kontakt z gorącym olejem może doprowadzić do poparzenia. Unikaj kontaktu z gorącym olejem.

4. Ustaw płaskie naczynie pod silnikiem i wykręć śrubę spustową oleju.
5. Pozwól, aby cały olej spłynął.
6. Wymień na nową podkładkę uszczelniającą śruby spustowej oleju na nową.

UWAGA: Upewnij się, że wszystkie powierzchnie łączące są w dobrym stanie.

7. Zainstaluj śrubę spustową oleju wraz z nową uszczelką momentem 19 Nm.
8. Połóż ręczniki pod filtrem oleju. Używając odpowiedniego klucza z zestawu narzędzi, przekręć filtr oleju w lewo i wyjmij.
9. Wyczyść powierzchnię silnika przy filtrze oleju.
10. Nanieś na uszczelkę filtra warstwę oleju silnikowego. Upewnij się, że uszczelka jest w dobrym stanie.
11. Zainstaluj nowy filtr oleju. Wkręć filtr oleju ręką, przekręcając go o ½ obrotu.

UWAGA: Upewnij się, że wszystkie złącza są w dobrym stanie.

12. Wyjmij bagnet kontrolny i dolej 1,6 l odpowiedniego oleju.

13. Ustaw skrzynię biegów w pozycji luzu (N) i zablokuj hamulec postojowy.
14. Uruchom silnik i pozwól mu pracować na wolnych obrotach przez 1-2 minuty. Wyłącz silnik i sprawdź czy nie ma wycieków.
15. Sprawdź poziom oleju na bagnecie kontrolnym. W razie potrzeby uzupełnij do górnego znacznika poziomu.
16. Wyrzuć stary olej i filtr oleju zgodnie z obowiązującymi normami.

Olej transmisyjny

Sprawdzaj poziom oleju transmisyjnego zgodnie z harmonogramem czynności serwisowych. Bagnet kontrolny oleju transmisyjnego (1) znajduje się po prawej stronie pojazdu, obok uchwyty rozrusznika ręcznego. Zalecanym olejem jest Premium AGL Synthetic Gearcase Lubricant.

Sprawdzanie poziomu oleju transmisyjnego

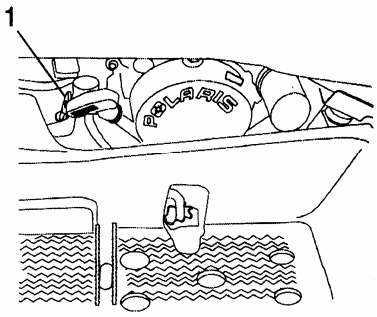

1. Ustaw pojazd na płaskiej nawierzchni. Wykręć bagnet kontrolny i wytrzyj go suchą szmatką.
2. Wkręć całkowicie bagnet kontrolny, ponownie wykręć i sprawdź poziom oleju.
3. Poziom oleju powinien znajdować się na wskaźniku SAFE. W razie konieczności dolej odpowiedniego oleju.

Wymiana oleju transmisyjnego

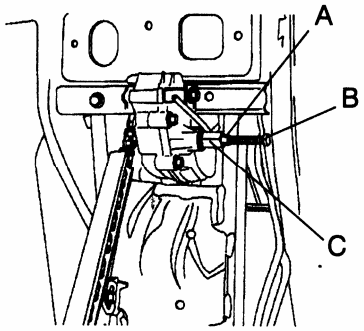

1. Ustaw płaskie naczynie pod śrubą spustową oleju transmisyjnego.
2. Poluzuj nakrętkę blokującą (A).
3. Wkręć nakrętkę regulacyjną (B) do środka, aby umożliwić demontaż śruby spustowej oleju (C).
4. Wykręć śrubę spustową oleju. Wyczyść powierzchnię wokół śruby spustowej oleju. Wymień uszczelkę na nową.
5. Po całkowitym spuszczeniu oleju, zainstaluj śrubę spustową oleju wraz z nową uszczelką i dokręć momentem 19 Nm.
6. Wykręć nakrętkę regulacyjną (do zewnątrz). Gdy nakrętka dotknie ramy, przekręć o dodatkowe ½ obrotu.
7. Dokręć nakrętkę blokującą, równocześnie przytrzymując nakrętkę regulacyjną.
8. Dolej odpowiedniego oleju przez otwór po bagnecie kontrolnym. Poziom oleju powinien znajdować się pomiędzy górnym i dolnym znakiem poziomu. Nie przepełniaj. Sprawdź czy nie ma wycieków.

Hamulce

Hamulec pomocniczy

Hamulec nożny jest hamulcem pomocniczym. Użyj hamulca nożnego w razie awarii głównego systemu hamulcowego. System pomocniczy aktywuje się po naciśnięciu pedała hamulca znajdującego się po prawej stronie pojazdu.

Hamulec nożny nie wymaga obsługi, z wyjątkiem okresowego sprawdzania stanu zużycia okładzin.

UWAGA: Hamulec pomocniczy uruchamia tylko hamulec tylny. Jego efektywność jest mniejsza niż efektywność głównego systemu hamulcowego.

Hamulce przednie i tylne

Trail Boss posiada hydrauliczne hamulce tarczowe (przednie i tylne), uruchamiane poprzez naciśnięcie pojedynczej dźwigni hamulca.
Każdego dnia przed jazdą, należy sprawdzić luz dźwigni hamulca oraz czy nie ma wycieków płynu hamulcowego. Poziom płynu hamulcowego powinien być często sprawdzany, a stan okładzin hamulcowych powinien być sprawdzany okresowo.

1. Utrzymuj płyn hamulcowy na odpowiednim poziomie.

!OSTRZEŻENIE:

- **Nie przepełniaj zbiornika wyrównawczego płynu hamulcowego. Przepełnienie może spowodować awarię systemu, a w rezultacie doprowadzić do wypadku grożącego trwałym kalectwem lub śmiercią.**
- **Płyn hamulcowy powinien być dodawany do zbiorniczka każdorazowo, jeżeli poziom płynu jest niski.**
- **Używaj tylko płynu DOT3 firmy POLARIS. Nigdy nie przechowuj napoczętego płynu hamulcowego. Płyn hamulcowy szybko absorbuje wilgoć z powietrza. Wilgoć obniża temperaturę wrzenia płynu hamulcowego, co z kolei obniża skuteczność układu hamulcowego. Po otwarciu butelki z płynem hamulcowym, wyrzuć nieużytą część płynu.**

UWAGA: W normalnych warunkach, opadanie poziomu płynu hamulcowego powoduje rozszerzanie się membrany w zbiorniczku. Jeżeli poziom płynu hamulcowego opadł, a membrana się nie rozszerzyła, prawdopodobnie istnieje wyciek w układzie. W takim przypadku wymień membranę. Okresowo kontroluj i uzupełniaj poziom płynu hamulcowego. Używaj płynu DOT3 z oryginalnie zamkniętego pojemnika.

!OSTRZEŻENIE: **Nie przepełniaj zbiornika wyrównawczego płynu hamulcowego. Przepełnienie zbiornika może doprowadzić do awarii systemu hamulcowego.**

2. Sprawdź czy nie ma wycieków w układzie.
3. Sprawdź luz dźwigni hamulcowej. Po naciśnięciu dźwigni powinieneś poczuć opór.
4. Sprawdź stan okładzin hamulcowych. Okładziny hamulcowe powinny zostać wymienione, gdy ich grubość osiągnie 0,1 cm
5. Sprawdź stan tarcz hamulcowych.

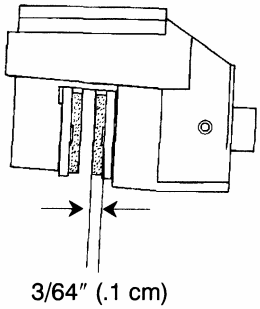

UWAGA: Klocki hamulcowe powinny zostać wymienione, gdy ich grubość osiągnie 0,1 cm.

Ustawienie zbieżności opon

!OSTRZEŻENIE: Nie próbuj sam ustawiać zbieżności. Czynności te powinny być wykonywane przez autoryzowany serwis POLARIS. Nieprawidłowo ustawiona zbieżność może doprowadzić do wypadku grożącego trwałym kalectwem lub śmiercią.

Zalecane odchylenie opon wynosi 0,2 – 0,3 cm.

1. Ustaw kierownicę prosto.
2. Ustaw platformy z przodu do pojazdu, prostopadle do tylnych opon
3. Przymocuj platformy (1) elastyczną taśmą do pojazdu. Taśma powinna tylko nieznacznie dotykać tylnych opon i obejmować platformy z przodu pojazdu (2).
4. Zmierz dystans pomiędzy taśmą a krawędzią z przodu oraz z tyłu przedniej krawędzi (3). Wynik pomiaru tylnego powinien być o 0,2-0,3 cm większy niż wynik pomiaru przedniego.

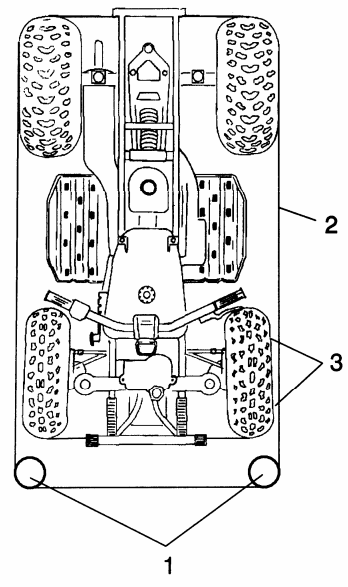

UWAGA: Jeżeli zbieżność jest nieprawidłowa, udaj się do autoryzowanej stacji obsługi POLARIS.

Pokrywa boczna

Aby zdjąć pokrywę boczną:

1. Zdejmij siedzenie.
2. Chwyć tylną część pokrywy i pociągnij do przodu i do góry, i wypnij ją z dwóch tylnych zacisków.

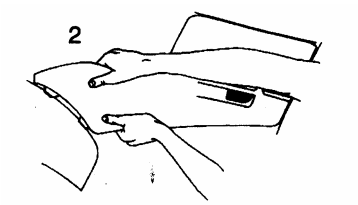

3. Połóż rękę na pokrywie pod zbiornikiem paliwa. Energicznie pchnij pokrywę i wyjmij z górnych, tylnych zacisków. Następnie pociągnij pokrywę do góry i wyjmij ją z przednich zacisków.

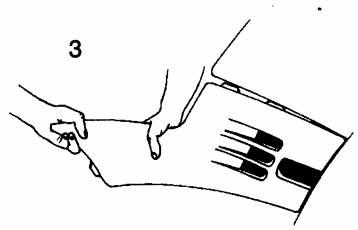

4. Aby zainstalować pokrywę boczną, ustaw włóż zaciski do gniazd i pchnij pokrywę do przodu i do góry, aż zaciski zaskoczą. Nagnij tylną część pokrywy i włóż dwa tylne zaciski do gniazd.

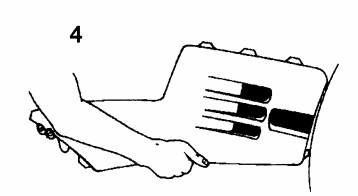

Układ kierowniczy

Okresowo sprawdzaj stan mocowań układu kierowniczego. W razie konieczności udaj się do autoryzowanej stacji obsługi POLARIS.

Regulacja kierownicy

Wysokość kierownicy może być dostosowania do wzrostu i indywidualnych wymagań kierowcy.

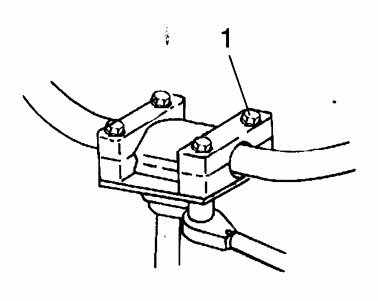

1. Zdejmij pokrywę kierownicy i zlokalizuj mocowania kierownicy (1).
2. Poluzuj 4 śruby mocujące.
3. Ustaw kierownicę na żądaną wysokość. Upewnij się, że przy skręcie ramiona kierownicy nie dotykają zbiornika paliwa lub innej części pojazdu.
4. Dokręć przednie śruby momentem 14-17 Nm, a następnie tylne śruby.

!OSTRZEŻENIE: Nieprawidłowe ustawienie kierownicy lub nieodpowiednie dokręcenie mocowań może spowodować awarię układu kierowniczego i utratę kontroli nad pojazdem. Ustawiając kierownicę, stosuj się do zaleceń instrukcji lub udaj się do autoryzowanego serwisu Polaris.

Tylna sprężyna amortyzatora

W razie konieczności wyreguluj naciąg tylnej sprężyny amortyzatora. Kręć regulatorem (1) w prawo, aby zwiększyć napięcie. Kręć regulatorem w lewo, aby zmniejszyć napięcie.

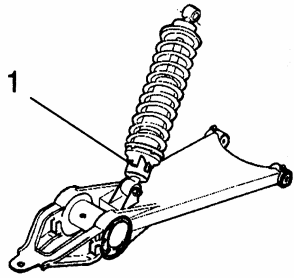

Regulacja wolnych obrotów

Gaźnik jest fabrycznie ustawiony do pracy na wysokościach od 0 do 1800 m oraz w temperaturach powyżej 4°C. Jeżeli planujesz jazdę w terenie położonym powyżej 1800m, udaj się do autoryzowanej stacji obsługi POLARIS w celu wyregulowania gaźnika.

!UWAGA:
Nie próbuj zrekompensować wad innych podzespołów przez regulowanie gaźnika.

Aby wyregulować wolne obroty:

1. Uruchom silnik i pozwól mu pracować przez około 5 minut.
2. Ustaw skrzynię biegów w pozycji biegu i zablokuj hamulec postojowy.
3. Obracaj śrubą regulacyjną (1) w prawo, aby zwiększyć prędkość wolnych obrotów lub w lewo, aby zmniejszyć prędkość wolnych obrotów.

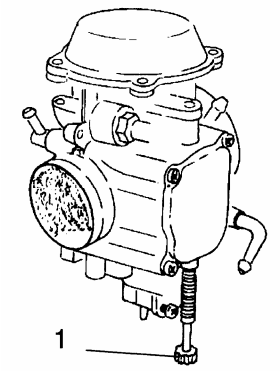

UWAGA: Wkręcanie śruby regulacyjnej (w prawo) powoduje zwiększanie prędkości obrotowej silnika. Wykręcanie śruby regulacyjnej (w lewo) powoduje zmniejszanie prędkości obrotowej silnika.

Luz początkowy dźwigni przepustnicy

1. Zsuń gumową osłonę (1) z rękawa (2) regulatora. Poluzuj nakrętkę blokującą (3)
2. Kręć regulatorem, aby uzyskać odpowiedni luz linki przepustnicy. Luz mierzony na końcu dźwigni przepustnicy powinien wynosić 0,16 – 0,32 cm.
3. Dokręć nakrętkę blokującą. Nałóż osłonę na regulator.

UWAGA: Podczas regulacji operuj dźwignią przepustnicy.

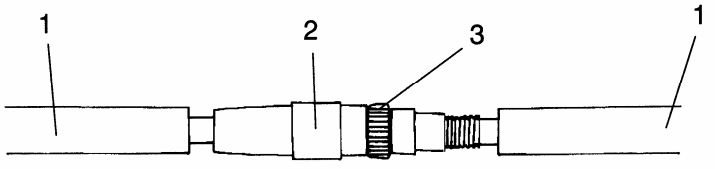

Opony i koła

!OSTRZEŻENIE:

- **Jazda na zużytych lub nieprawidłowo napompowanych oponach może doprowadzić do wypadku grożącego kalectwem lub śmiercią.**
- **Niewłaściwe ciśnienie w ogumieniu wpływa na przyspieszone zużycie bieżnika i obniża bezpieczeństwo jazdy. Nagła utrata ciśnienia może doprowadzić do utraty kontroli nad pojazdem.**
- **Jazda na zużytych oponach jest niebezpieczna (niekorzystny wpływ na trzymanie się drogi i kierowanie pojazdem).**
- **Stosowanie opon o innych rozmiarach niż wyszczególnione w tabeli „Dane techniczne" może ujemnie wpłynąć na własności trakcyjne pojazdu i w rezultacie doprowadzić do wypadku grożącego trwałym kalectwem lub śmiercią.**
- **Upewnij się, że koła są dobrze zamocowane.**
- **Używaj opon tylko odpowiedniego typu i rozmiaru dla Twojego pojazdu**.

Wymiana koła

1. Wyłącz silnik, ustaw skrzynię biegów w pozycji biegu i zablokuj hamulec postojowy.
2. Lekko poluzuj śruby mocujące.
3. Umieść podpórki pod pojazdem tak, aby koła nie dotykały nawierzchni.
4. Wykręć śruby i zdejmij koło.

!OSTRZEŻENIE: Jazda z nieprawidłowo zamocowanym kołem może doprowadzić do utraty kontroli nad pojazdem oraz wypadku grożącego trwałym kalectwem lub śmiercią. Zawsze stosuj odpowiednie opony. Stosuj się do wszystkich wskazówek zawartych w niniejszej instrukcji obsługi.

5. Umieść koło na piaście w ten sposób, żeby strzałki pokazywały kierunek jazdy do przodu.
6. Dokręć śruby ręką.
7. Wyjmij podpórkę spod pojazdu.

8. Dokręć śruby momentem:

PRZEDNIE KOŁA	**27 Nm**
TYLNE KOŁA	**68 Nm**

PRZÓD **TYŁ**

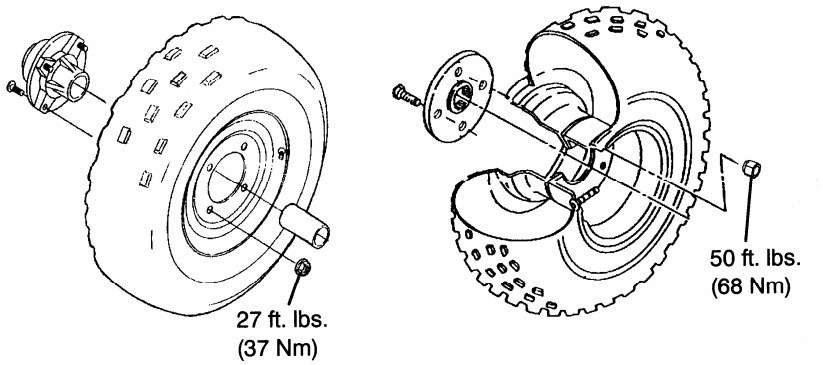

UWAGA: Odpowiednie dokręcenie kół ma ogromy wpływ na bezpieczeństwo jazdy. Sprawdź dokręcenie kół w autoryzowanej stacji obsługi POLARIS.

Piasty kół

Dokręcenia piast powinno być sprawdzane tylko w autoryzowanej stacji obsługi POLARIS.

Głębokość bieżnika

!OSTRZEŻENIE:

- **Jazda na zużytych opona zwiększa ryzyko wpadnięcia w poślizg i utraty kontroli nad pojazdem. Jazda na zużytych oponach może doprowadzić do wypadku grożącego trwałym kalectwem lub śmiercią. Zawsze wymień opony na nowe, gdy głębokość bieżnika wyniesie 0,3 cm lub mniej.**

Bezpieczeństwo jazdy wymaga, aby opony znajdowały się w odpowiednim stanie. Muszą one być odpowiedniego typu, mieć odpowiedni rozmiar oraz głębokość bieżnika w stosunku do obciążenia.

Wymień opony, gdy głębokość bieżnika wynosi 3 mm lub mniej.

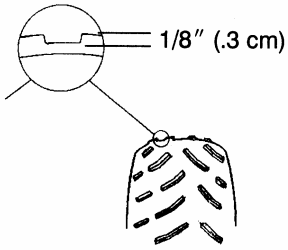

!OSTRZEŻENIE:

- **Stosowanie opon o innych rozmiarach niż zalecane oraz niewłaściwe ciśnienie w ogumieniu może niekorzystnie wpłynąć na własności trakcyjne pojazdu i w rezultacie doprowadzić do wypadku grożącego trwałym kalectwem lub śmiercią. Zawsze utrzymuj odpowiednie ciśnienie w ogumieniu. Używaj opon odpowiedniego typu i rozmiaru dla Twojego pojazdu (patrz tabela „Dane techniczne”).**

Regulacja łańcucha napędowego

!OSTRZEŻENIE:

- **Jazda z nieprawidłowo wyregulowanym łańcuchem napędowym może doprowadzić do uszkodzenia układu transmisyjnego. Zawsze upewnij się, że zwis łańcucha jest prawidłowo wyregulowany.**

Sprawdź zwis łańcucha w trzech różnych miejscach przesuwając pojazd lekko do przodu. Zmierz zwis łańcucha w najbardziej napiętym miejscu. Luz powinien wynosić 0,48 – 0,95 cm. Jeżeli łańcuch wymaga regulacji, wykonaj następujące czynności.

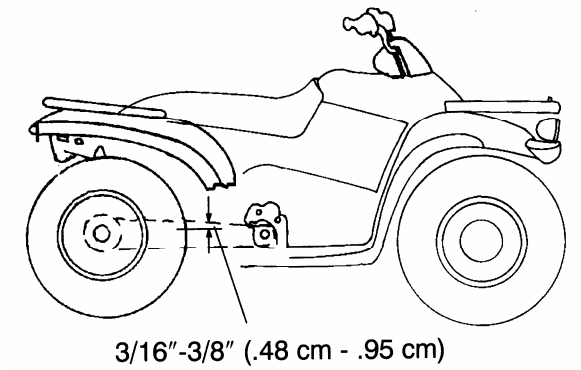

1. Zdejmij osłonę z łańcucha.
2. Poluzuj prowadnicę.
3. Poluzuj dwa zaciski blokujące (1).
4. Poluzuj śrubę zaciskową na lewym ramieniu wahacza.
5. Przełóż lon (2) przez środek zębatki i włóż do obudowy zacisków blokujących.

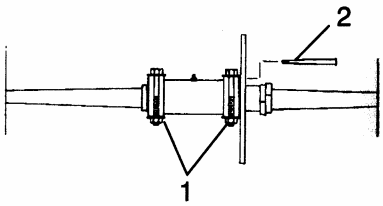

6. Przesuń pojazd do przodu i do tyłu, aby wyregulować zwis łańcucha. Na ilustracji pokazane jest prawidłowe ustawienie (1) klamry łączącej.

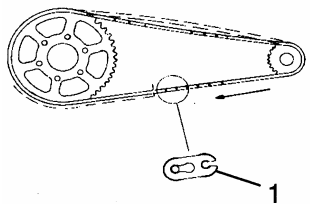

7. Dokręć zaciski blokujące momentem 41 Nm (dla pojazdów bez zaczepów) lub 45 Nm (dla pojazdów z zaczepami).
8. Dokręć śrubę zaciskową na lewym ramieniu wahacza momentem 20 Nm.
9. Wyjmij lon z zębatki i obudowy zacisków blokujących.
10. Kilkakrotnie przesuń pojazd do przodu i sprawdź luz łańcucha w kilku miejscach.

UWAGA: Zwis jest prawidłowo wyregulowany, jeżeli najbardziej napięta część łańcucha posiada 10 mm ugięcia.

11. Zainstaluj prowadnicę tak, aby pozostało ok. 3 mm odstępu i dokręć śrubę momentem 7 Nm.
12. Zainstaluj osłonę łańcucha.

Smarowanie łańcucha napędowego

Każdorazowo przed jazdą sprawdź stan łańcucha. Zwróć szczególną uwagę na brakujące O-ringi oraz stan zębatek i sworzni. Sprawdź również zwis łańcucha. Regularnie smaruj łańcuch napędowy smarem Polaris Chain Lube lub SAE 80-90.

OSTRZEŻENIE: Nie myj łańcucha wodą pod ciśnieniem oraz benzyną. Może to doprowadzić do jego uszkodzenia.

Filtr powietrza

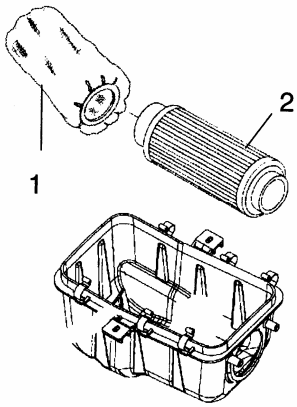

1. Zdejmij siedzenie, odepnij zatrzaski i wyjmij obudowę filtru powietrza.
2. Poluzuj klamrę mocowania i wyjmij filtr powietrza.
3. Wyjmij mniejszy filtr (1) powietrza z głównego filtra powietrza (2). Umyj mniejszy filtr powietrza wodą z mydłem. Wypłucz i wysusz.
4. Włóż mniejszy filtr powietrza do układu filtra powietrza. W razie potrzeby wymień główny filtr powietrza.
5. Włóż główny filtr powietrza do obudowy. Uważaj, aby nie zacisnąć klamry mocowania zbyt mocno. Może to uszkodzić filtr.
6. Zamknij pokrywę układu filtra powietrza i zainstaluj siedzenie.

Światła

Nie dotykaj żarówek halogenowych gołymi rękami. Tłuszcz znajdujący się na powierzchni skóry skraca ich żywotność.

!OSTRZEŻENIE:

- **Jazda z niesprawnymi światłami może doprowadzić do wypadku grożącego trwałym kalectwem lub śmiercią. Podczas normalnej eksploatacji światła (przednie i tylne) ulegają zabrudzeniu. Każdorazowo przed rozpoczęciem jazdy upewnij się, że światła są czyste.**
- **Zawsze przed obsługą świateł, upewnij się, że nie są gorące. Gorące części mogą spowodować poparzenia.**

Wymiana żarówki reflektora

1. Wyjmij konektor z tylnej części obudowy reflektora
2. Przekręć żarówkę w lewo i wyjmij.
3. Nasmaruj gniazdo odpowiednim smarem i zainstaluj nową żarówkę.
4. Zainstaluj pozostałe komponenty.

UWAGA: Żarówka musi być wkręcona tak, aby gniazdo znajdowało się na dole obudowy.

Regulacja ustawienia świateł drogowych

1. Ustaw pojazd na płaskim podłożu w odległości ok. 7,6 m od ściany.
2. Zmierz odległość pomiędzy podłożem a środkiem reflektora i zaznacz ten punkt na ścianie.
3. Uruchom silnik i włącz światła drogowe.
4. Najjaśniejszy punkt snopu światła powinien znajdować się ok. 5,1 cm poniżej znaku.

UWAGA: Podczas mierzenia weź pod uwagę ciężar kierowcy.

5. Poluzuj śrubę osi i wyreguluj ustawienie świateł.
6. Dokręć śrubę osi momentem 7 Nm.

Wymiana żarówki światła tylnego/stopu

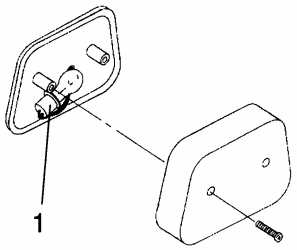

1. Wykręć śruby mocujące klosz i zdemontuj klosz wraz z uszczelką.
2. Wyjmij żarówkę (1).
3. Nasmaruj gniazdo odpowiednim smarem i zamontuj nową żarówkę.
4. Sprawdź czy światła działają prawidłowo.
5. Zamontuj klosz wraz z uszczelką.

Wymiana żarówek wskaźników

1. Zdejmij deskę rozdzielczą lub pokrywę przednią, aby dostać się do żarówek wskaźników.
2. Przy pomocy małego, płaskiego śrubokrętu, przekręć podstawę żarówki o ¼ w lewo.
3. Przy pomocy kombinerek o wąskich noskach lub podobnego narzędzia, wyciągnij żarówkę z gniazda.
4. Zainstaluj nową żarówkę i przekręć jej podstawę o ¼ obrotu w prawo.
5. Zainstaluj deskę rozdzielczą.

Świece zapłonowe

- Używaj świec zapłonowych odpowiednich dla Twojego pojazdu (wartości wyszczególnione w tabeli „Dane techniczne”)
- Upewnij się, że przerwa między elektrodami jest odpowiednia.

!UWAGA:

- **Używanie świecy zapłonowej o nieodpowiedniej wielkości lub wartości cieplnej może spowodować poważne uszkodzenie silnika.**
- **Nie dotykaj świec gołymi rękami. Podczas wymiany świecy zawsze zakładaj rękawice ochronne. Świeca zapłonowa mocno się nagrzewa. Kontakt z rozgrzaną świecą zapłonową może spowodować poparzenia.**

Stan prawidłowy
Końcówka izolatora jest szara, beżowa lub brązowa. Zanieczyszczenia są nieznaczne. Elektrody nie są spalone lub zerodowane.

UWAGA: Końcówka izolatora nie powinna być biała. Biały kolor izolatora wskazuje na przegrzanie. W takim wypadku sprawdź czy świeca zapłonowa jest odpowiedniego typu oraz czy gaźnik jest odpowiednio wyregulowany.

Wadliwa świeca zapłonowa.
Końcówka izolatora jest czarna. Na świecy widnieją osady nagaru lub inne zanieczyszczenia. Elektrody zazwyczaj się nie zużywają. Przyczyną zanieczyszczeń może być nadmierne zużycie oleju, nieprawidłowe używanie cięgła ssania lub nieprawidłowe ustawienie gaźnika.

Wymiana świecy zapłonowej

1. Zdejmij nasadkę świecy zapłonowej.
2. Przy pomocy klucza z zestawu narzędzi, przekręć świecę w lewo i wyjmij.
3. Instalacja w kolejności odwrotnej do demontażu. Moment dokręcenia świecy zapłonowej wynosi **19 Nm.**

Zanurzenie pojazdu w wodzie

UWAGA: Zanurzenie pojazdu w wodzie może spowodować trwałe uszkodzenie silnika. Jeżeli Twój pojazd uległ zanurzeniu, nie uruchamiaj silnika. Skontaktuj się jak najszybciej z autoryzowaną stacją obsługi POLARIS.

Jeżeli nie jesteś w stanie udać się do autoryzowanej stacji POLARIS, przestrzegaj następujących zaleceń.

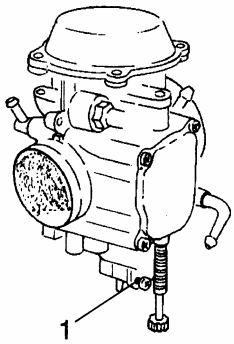

1. Wyciągnij pojazd z wody.
2. Usuń wodę z filtru powietrza. Jeżeli do filtra powietrza dostało się dużo wody, wymień filtr na nowy.
3. Zakręć kranik paliwa.
4. Wyjmij świece zapłonowe.
5. Kilkakrotnie naciśnij przycisk rozrusznika.
6. Poluzuj śrubę spustową gaźnika (1).
7. Wysusz świece zapłonowe i zainstaluj. W razie konieczności zainstaluj nowe świece zapłonowe.
8. Dokręć śrubę spustową gaźnika.
9. Ustaw kranik paliwa w pozycji ON.
10. Spróbuj uruchomić silnik. W razie konieczności powtórz kroki 1-9.
11. Jak najszybciej udaj się do autoryzowanej stacji obsługi POLARIS, niezależnie od tego czy udało Ci się uruchomić silnik czy nie.

UWAGA: Jeżeli woda dostała się do systemu napędowego PVT, stosuj się do wskazówek opisanych w rozdziale „Suszenie systemu napędowego PVT”.

Odiskrownik

Układ wydechowy musi być okresowo oczyszczany ze zbierającego się osadu.

!OSTRZEŻENIE:

- **Układ wydechowy mocno się nagrzewa. Zanim przystąpisz do czynności serwisowych upewnij się, że układ wydechowy jest zimny.**
- **Usuń wszystkie materiały łatwopalne.**
- **Serwisując pojazd, powinieneś posiadać rękawice oraz osłonę oczu.**
- **Podczas oczyszczania układu wydechowego, nie stój bezpośrednio za lub przed pojazdem.**
- **Nigdy nie uruchamiaj silnika w zamkniętym pomieszczeniu. Spaliny zawierają trujący tlenek węgla.**

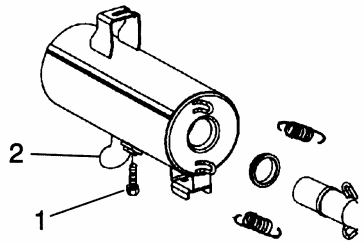

1. Wyjmij zatyczkę (1) znajdująca się na spodzie tłumika.
2. Ustaw skrzynię biegów w pozycji luzu (N) i uruchom silnik.
3. Naciśnij kilkakrotnie dźwignię przepustnicy.
4. Jeżeli z wydechu wydobywa się osad, zakryj otwór w wydechu (2) i owiń rurę wydechową. Ponownie naciśnij dźwignię przepustnicy.
5. Jeżeli podejrzewasz, że w układzie w dalszym ciągu znajduje się osad, zaparkuj pojazd na wzniesieniu tak, aby tył pojazdu znajdował się ok. 30 cm wyżej niż przód. Zablokuj hamulec postojowy i podeprzyj koła. Upewnij się, że skrzynia biegów jest w pozycji luzu. Następnie powtórz kroki 1-3, aż pozbędziesz się resztek osadu.
6. Wyłącz silnik i pozwól, aby układ wydechowy ostygł. Zainstaluj zatyczkę i odetkaj otwór w wydechu.

Układ rozrusznika ręcznego

Aby zapobiec uszkodzeniu silnika, zawsze dokładnie sprawdź i wysusz układ rozrusznika ręcznego (1) po eksploatacji pojazdu w warunkach dużej wilgotności oraz w ramach przygotowania pojazdu do długiego postoju.

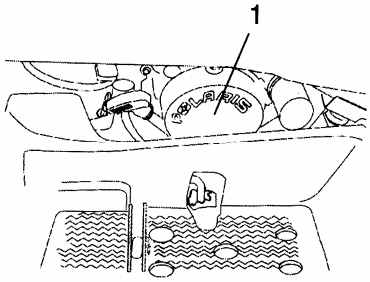

UWAGA: Jeżeli uchwyt rozrusznika ręcznego nie jest dobrze osadzony, woda może się dostać do środka układu.

Aby osuszyć układ rozrusznika ręcznego, wykręć śrubę spustową na spodzie układu. Użyj odpowiedniego klucza z zestawu narzędzi. Upewnij się, że po wysuszeniu układu, zainstalowałeś śrubę spustową.

UWAGA: Nie wyciągaj zatyczki silnika, chyba że woda dostała się również do silnika. Po zdjęciu zatyczki, część oleju silnikowego wypłynie.

System napędowy PVT

Działanie systemu napędowego PVT jest zależne od prędkości obrotowej silnika oraz wartości momentu dokręcenia poszczególnych części. Gdy prędkość obrotowa silnika się zwiększa, zwiększa się również siła nacisku na koło klinowe, co z kolei zwiększa napięcie paska transmisyjnego. Podobnie, gdy prędkość obrotowa silnika się zmniejsza, zmniejsza się również siła nacisku na poszczególne elementy układu.
Na przykład, podczas jazdy z prędkością 5 km/h, prędkość obrotowa silnika będzie wynosić około 1500 rpm. Taka prędkość obrotowa może być zbyt niska, aby umożliwić odpowiednie napięcie paska. Ześliźnięcie się paska może doprowadzić do przegrzania się systemu oraz obudowy układu sprzęgłowego.
Podczas długotrwałej eksploatacji pojazdu na prędkościach 7 km/h lub mniejszych zaleca się wymianę zębatki na mniejszą. Obniży to znacznie temperaturę obudowy układu sprzęgłowego, a w rezultacie przedłuży żywotność systemu napędowego PVT. W celu wymiany zębatki udaj się do autoryzowanej stacji obsługi POLARIS.

UWAGA: Unikaj holowania dużych ciężarów i długotrwałej jazdy na niskich prędkościach.

! OSTRZEŻENIE:

- **Nieprzestrzeganie wskazówek zawartych w tej instrukcji może doprowadzić do wypadku grożącego trwałym kalectwem lub śmiercią. Nigdy nie modyfikuj systemu napędowego PVT. Jakiekolwiek modyfikacje mogą obniżyć jego skuteczność i doprowadzić do awarii. Przestrzegaj harmonogramu czynności serwisowych.**

Suszenie systemu napędowego PVT

Jeżeli woda dostanie się do systemu napędowego PVT, stosuj się do następujących wskazówek.

1. Wykręć śrubę spustową i pozwól, aby woda spłynęła. Zainstaluj śrubę spustową.
2. Uruchom silnik i ustaw skrzynię biegów w pozycji luzu (N). Operuj przepustnicą przez 10-15 sekund, aby pozbyć się resztek wody i

wysuszyć pas transmisyjny oraz układ sprzęgłowy. Nie trzymaj przepustnicy całkowicie otwartej przez dłużej niż 10 sekund.

3. Pozwól silnikowi powrócić do prędkości obrotowej biegu jałowego, a następnie ustaw skrzynię biegów w pozycji biegu najniższego.
4. Sprawdź napięcie pasa transmisyjnego. Jeżeli pas się zsuwa, powtórz kroki 1-4.
5. Udaj się jak najszybciej do autoryzowanej stacji obsługi POLARIS w celu dokonania gruntownej inspekcji.

Akumulator

! OSTRZEŻENIE

- **Błędne podłączenie przewodów akumulatora może spowodować eksplozję, w wyniku której możesz stracić zdrowie lub życie. Podczas wyjmowania akumulatora, odłącz najpierw przewód ujemny (czarny). Podczas instalacji akumulatora, zawsze podłącz najpierw przewód dodatni (czerwony).**

Wyjmowanie akumulatora

1. Zdejmij taśmę mocującą i pokrywę akumulatora.
2. Odłącz przewód ujemny (czarny) jako pierwszy.
3. Odłącz przewód dodatni (czerwony).
4. Wyjmij akumulatora z obudowy.

Instalacja akumulatora

Zawsze instaluj w pełni naładowany akumulator. Instalacja nie doładowanego akumulatora może doprowadzić do awarii lub skrócić jego żywotność.

1. Upewnij się, że akumulator jest w pełni naładowany.
2. Włóż akumulator do obudowy.
3. Podłącz przewód dodatni (czerwony) jako pierwszy.
4. Podłącz przewód ujemny (czarny).
5. Upewnij się, że przewody są prawidłowo podłączone.
6. Nałóż pokrywę i załóż taśmę mocującą.

Przechowywanie
W przypadku długiego postoju pojazdu (3 miesiące lub więcej), należy wyjąć akumulator i w pełni go naładować (wyjęty akumulator należy ładować co 30 dni). Przechowywać w chłodnym i suchym miejscu. Nieużywany akumulator należy ładować raz na miesiąc. Akumulator powinien być zawsze w pełni naładowany.

Ładowanie akumulatora
Nie zdejmuj z akumulatora oryginalnych taśm zabezpieczających.
Nie dolewaj do akumulatora elektrolitu
W pełni naładowany akumulator powinien mieć wartość co najmniej 12,8 V
Nie ładuj akumulatora prądem o natężeniu większym niż 1,2 Ah

%	Napięcie	Zalecenia	Czas ładowania
100%	12,8 –13,0 V	Sprawdź w ciągu trzech miesięcy od daty produkcji	____
75-100%	12,5-12,8 V	Doładuj, sprawdź w ciągu trzech miesięcy	3-6 h
50-75%	12,0-12,5V	Doładuj	5-11 h
25-50%	11,5-12,0 V	Doładuj	Co najmniej 13 h
0-25%	11,5 V lub mniej	Doładuj	Co najmniej 20 h

UWAGA: Zawsze sprawdź stan akumulatora godzinę przed i 1-2 godziny po ładowaniu

!OSTRZEŻENIE:

- **Uważaj, aby nie przegrzać akumulatora. Przegrzany akumulator może eksplodować. Przerwij ładowanie, gdy akumulator jest gorący. Pozwól mu ostygnąć przed ponownym rozpoczęciem ładowania.**

Czyszczenie pojazdu

Pojazd należy regularnie czyścić. Ma to korzystny wpływ na stan powierzchni lakierowanych oraz pozwala wykryć uszkodzenia, ślady zużycia i wycieki.
Używaj tylko produktów do czyszczenia powierzchni samochodowych lub łagodnego mydła. Inne produkty czyszczące mogą zawierać silne detergenty, mające niekorzystny wpływ na części metalowe i plastikowe oraz farbę.
Zanim przystąpisz do mycia pojazdu poczekaj, aż silnik i system wydechowy wystygną.
Nie myj pojazdu wodą pod wysokim ciśnieniem. Do mycia pojazdu najlepiej jest użyć węża ogrodowego i miękkiej szmatki lub gąbki.

!OSTRZEŻENIE:

- **Wysokie ciśnienie wody może uszkodzić niektóre części pojazdu. Nie myj pojazdu wodą pod ciśnieniem.**

Po umyciu, spłucz pojazd dużą ilością wody. Silne detergenty mogą powodować korozję części aluminiowych.

Sprawdź działanie hamulców przed jazdą. Po myciu ich działanie może być osłabione.

! OSTRZEŻENIE

- **Działanie hamulców zaraz po myciu jest osłabione. Należy przewidzieć dłuższą drogę hamowania, aby zapobiec wypadkowi.**
- **Zaraz po umyciu osłona światła przedniego może być zaparowana. Para zniknie krótko po zapaleniu światła. Po uruchomieniu silnika, włącz na kilka minut światła.**
- **Po umyciu pojazdu nasmaruj wszystkie łączenia. Uruchom silnik i pozwól mu pracować na wolnych obrotach przez kilka minut, aby pozbyć się resztek wody z układu wydechowego i silnika.**

Polerowanie

Po umyciu wypoleruj pojazd specjalną substancją do polerowania powierzchni motocykli/samochodów. Użyj substancję zgodnie z instrukcją.

Przygotowanie pojazdu do długiego postoju

UWAGA: Uruchomienie silnika podczas długiego okresu postoju może spowodować jego uszkodzenie. Nigdy nie uruchamiaj silnika, jeżeli pojazd nie jest przygotowany do jazdy po długim okresie postoju.

Przygotowanie ogólne
Przed dłuższym garażowaniem pojazdu, wykonaj wszelkie naprawy i czynności serwisowe. Często zapomina się o nich po długim okresie postoju. Umyj i osusz pojazd zgodnie zaleceniami.

Paliwo
POLARIS CARBON CLEAN i FUEL STABILIZER konserwują zbiornik paliwa i układ wydechowy podczas długiego okresu postoju.

1. Napełnij zbiornik paliwa.
2. Dodaj do zbiornika płyn stabilizujący POLARIS CARBON CLEAN FUEL TRATMENT lub POLARIS FUEL STABILIZER zgodnie z zaleceniami na opakowaniu.
3. Uruchom silnik i pozwól mu pracować przez 15-20 minut, aby rozprowadzić po zbiorniku paliwa płyn stabilizujący.
4. Zakręć kranik paliwa i spuść paliwo z miski gaźnika.

Olej i filtr oleju
Wymień olej i filtr oleju.

Filtr powietrza
Sprawdź stan i wyczyść (lub wymień) mniejszy filtr powietrza i filtr powietrza. Wyczyść układ i rurkę spustową filtru powietrza.

Układ rozrusznika ręcznego
Wykręć śrubę spustową układu rozrusznika ręcznego i wysusz układ.

Poziom płynów
Sprawdź poziom płynu transmisyjnego i hamulcowego.

Silnik
Aby zapobiec korozji cylindrów:
1) Podeprzyj przednią cześć pojazdu tak, aby silnik był lekko odchylony do tyłu.
2) Wykręć świecę zapłonową.
3) Wlej do cylindra 2-3 łyżki oleju silnikowego Premium 4 Synthetic 0W40. Użyj do tego celu odpowiedniego przewodu gumowego. Zachowaj ostrożność. Uważaj, aby nie rozlać oleju.
4) Zainstaluj świecę zapłonową.
5) Nasmaruj wewnętrzną stronę nakładek świec zapłonowych odpowiednim smarem i załóż nakładki na świece.
6) Pociągnij kilka razy uchwyt rozrusznika ręcznego, aby umożliwić rozprzestrzenienie się oleju.
7) Wlej odpowiednią ilość Polaris Carbon Clean do zbiornika paliwa. Jeżeli nie użyjesz zalecanych dodatków do paliwa (patrz wyżej), niezbędne jest całkowite spuszczenie paliwa z baku, przewodów paliwowych oraz gaźnika. Uruchom pojazd i poczekaj, aż sam zgaśnie, aby pozbyć się resztek paliwa z układu.

Akumulator
Wyjmij i naładuj akumulator

Smarowanie
Nasmaruj wszystkie linki, mocowania, śruby i złącza. Nasmaruj łańcuch napędowy smarem Polaris O-Ring Chain Lube.

Przygotowanie do postoju
Sprawdź ciśnienie w oponach. Napompuj opony do zalecanego ciśnienia. Ustaw pojazd na klockach tak, aby żadne z kół nie dotykało podłoża. Przechowuj pojazd tylko w dobrze wietrzonym pomieszczeniu. Przykryj pojazd materiałem przepuszczającym powietrze. Przykrycie pojazdu plastikiem lub innym materiałem nieprzepuszczającym powietrza spowoduje akumulację ciepła i wilgoci w pojeździe.

Transportowanie pojazdu

1. Wyłącz silnik i wyjmij kluczyk ze stacyjki zapłonowej.
2. Ustaw skrzynię biegu w pozycji biegu i zablokuj hamulec postojowy.
3. Zamknij kranik paliwa (OFF).
4. Upewnij się, że korek wlewu paliwa, korek wlewu oleju oraz siedzenie są prawidłowo zamocowane.
5. Umocuj pojazd specjalnymi pasami mocującymi tak jak pokazano na rysunku.

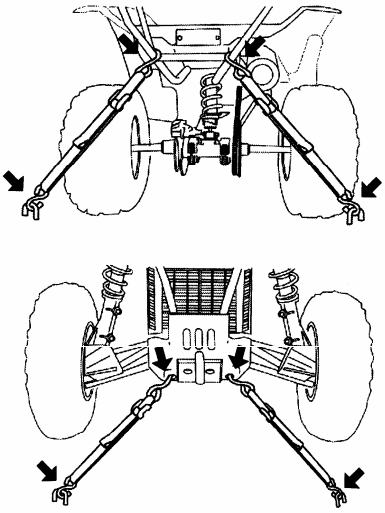

DANE TECHNICZNE

WYMIARY i POJEMNOŚCI	
Typ nadwozia	Gen IV
Waga całkowita	383,0 kg
Zbiornik paliwa - pojemność	12,35 l
Olej transmisyjny	335 ml
Olej silnikowy - pojemność	1,8 l (wraz z chłodnicą oleju) 1,6 l (tylko wymiana oleju)
Ładowność (bagażnik przedni)	34,1 kg
Ładowność (bagażnik tylny)	56,7 kg
Nacisk zaczepu	38,6 kg
Maksymalna masa ciągnięta	386 kg
Minimalny kąt skrętu	190,5 cm
Prześwit	14 cm
Wysokość całkowita	116,8 cm
Długość całkowita	190,5 cm
Szerokość całkowita	116,8 cm
Wysokość siedzenia	86,4 cm
Waga w stanie suchym	229 kg
Rozstaw osi	125,7 cm

SILNIK	
Typ silnika	ES-32PFE-103 / czterosuwowy, jednocylindrowy
Smarowanie	Mokry osadnik
Średnica x skok tłoka	78,5 x 68
Pojemność skokowa	329 cm^3
Stopień sprężania	9,2:1
Chłodzenie	Powietrzem, wspomagany chłodnicą oleju
Alternator	200W@5000 rpm
Gaźnik	BST34
Zapłon	DC CDI
Synchronizacja	30° +/- 2°@ 5000 rpm
Świeca zapłonowa/ przerwa pomiędzy elektrodami	BKR6E / 0,9 mm
PRZEŁOŻENIE	
System napędowy	PVT
Zmiana biegów	Lewarek boczny F/N/R
Przełożenie wsteczne	3,05/1
Przełożenie – forward	2,68/1
Przełożenie końcowe	11/40 78P
Łańcuch napędowy	520 O-Ring
Opony przednie	23 x 7-10 (4 psi)
Opony tylne	22 x 11-10 (3 psi)

ZAWIESZENIE I HAMULCE	
Zawieszenie przednie	Mac Strut, 17 cm ugięcia
Zawieszenie tylne	Progressive Rate Swing Arm, 22,9 cm ugięcia
Amortyzacja	CAM
Hamulec przedni	Hydrauliczny, tarczowy
Hamulec tylny	Hydrauliczny, tarczowy
Hamulec nożny (tylny)	Hydrauliczny, tarczowy
Hamulec postojowy	Hydrauliczny, na 4 koła
INSTALACJA ELEKTRYCZNA	
Reflektor przedni	Podwójny snop 30w/30w
Światła tylne	8,26w
Światło stop	26,9w
Akumulator	12 V – 14 AH
Rozrusznik	elektryczny